SHOWA

鋼板製温水

昭和SKボイラー

灯油・A重油・ガス焚

SK BOILER

Vol.104-05

SK BOILER & HEATER SERIES BOILER
昭和SKボイラーシリーズ

快適な都市生活をパワフルに支えています
昭和SKボイラーシリーズ

コンパクト・高出力

独自の設計によるスタッド伝熱面の採用により、コンパクト・省スペース・ハイパワーを実現しています。

簡単操作で安全運転

フェールセーフ機能を備えたコントローラーが安全性を確保します。また、通常の運転ではスイッチをオン・オフするだけの簡単な操作です。

長い歴史と信頼性

ビル空調や給湯用熱源として、長い歴史と豊富な実績に基づいた高い信頼性があります。

豊富な機種

用途、設置条件、出力にあわせ、58kW{50,000kcal/h}から733kW{630,000kcal/h}までの豊富な機種をラインナップしていますので、多様なニーズにお応えできます。

POWERFUL &VARIETY

ボイラーから供給される豊富なお湯は暖房や給湯システムなど

現代の快適な都市生活に必要不可欠なものとなっています。

コンパクトでパワフルな空調・給湯用ボイラー昭和SKシリーズは

心地よい生活環境を支える熱源としてさまざまなシーンで活躍しています。

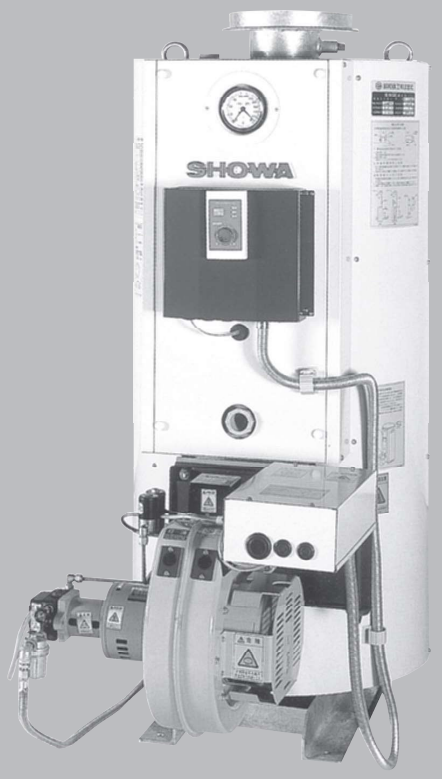

（写真はECB型コントローラ付）

■記号表記とその説明

（説明例）

SKT-E1004XA

- ●SKシリーズ
- ●ボイラー仕様
  T:貯湯式
  M:中圧型（低圧型は無記入）
- ●電気防食ボイラー
- ●ボイラー番号
  低圧型:末尾番号4
  中圧型:末尾番号3
- ●コントローラー
  X:ECB型
  M:RTP型（カラー液晶表示）
- ●燃料の種類
  K:灯油
  A:A重油
  G:ガス

■記号表記一覧表

ボイラー形式	特　長
S　K	暖房用、低圧型 最高使用圧力98kPa{10mAq} 1004X～2504X,3004M～6304M(K・A・G)
S K T	貯湯式低圧型 最高使用圧力98kPa{10mAq} 504X～2504X,3004M～6304M(K・A・G)
S K M	暖房用、中圧型 最高使用圧力294kPa{30mAq} 753M～6303M(K・A・G)
S K M T	貯湯式中圧型 最高使用圧力294kPa{30mAq} 753M～6303M(K・A・G)
S K T - E	電気防食貯湯式低圧型 最高使用圧力98kPa{10mAq} 504X～2504X,3004M～6304M(K・A・G)
SKMT-E	電気防食貯湯式中圧型 最高使用圧力294kPa{30mAq} 753M～6303M(K・A・G)

●当カタログはSI単位{従来単位}の表記法で表示しています。

Oil Burning

オイル焚き

高い信頼性と耐久性

ボイラーの基本に忠実な設計、そしてシンプル構造のガンタイプオイルバーナーとのコンビネーションにより、高い信頼性と耐久性をお約束します。また保守点検も容易です。

低コストの維持費

灯油やA重油を燃料としており、維持費が比較的低コストで済みます。

SHOWA SK BOILER SERIES

SKボイラーの特長

SKボイラーシリーズはコンパクトでパワフルな鋼板製ボイラーです
暖房用・貯湯型給湯用の2タイプ
設置条件別に低圧・中圧の2タイプ
燃料別に灯油焚き・A重油焚き・ガス焚きの3タイプなど
豊富なバリエーションがあります
給湯用には電気防食タイプも用意
さまざまな用途や条件に応じて幅広いご要望にお応えできます

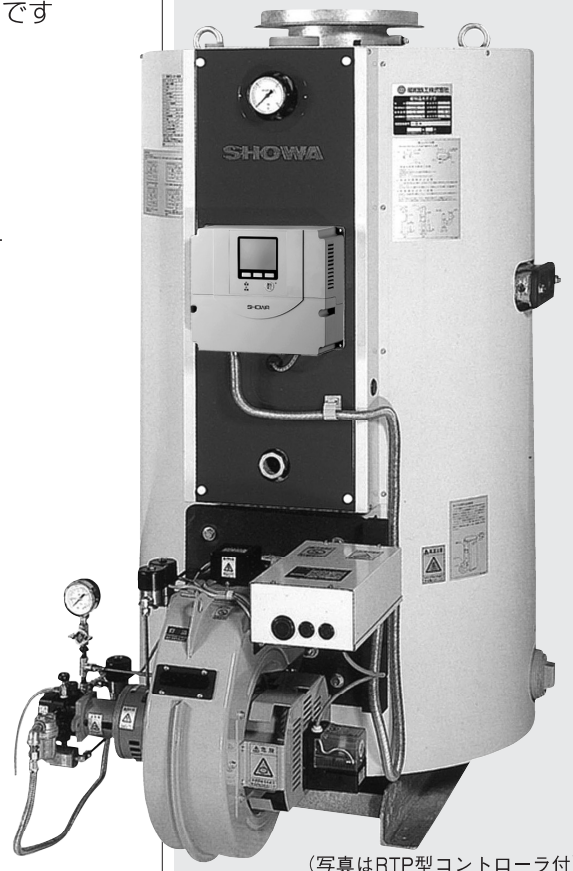

（写真はRTP型コントローラ付）

Gas Burning
ガス焚き

コンパクトなガスバーナー
出力233kW {200,000kcal/h} 以下のタイプには各機器をコンパクトにまとめた複合ガスバルブを採用し、より一層の省スペースを実現しました。

クリーンな作業環境
ガス焚きボイラーは、燃料貯蔵の必要がなく、燃料漏れやススによるボイラー周辺の汚れがなく、快適で気持ちよい作業環境が保てます。

ガスの転換が容易
画期的なユニバーサルガスバーナーの採用により簡単な改造で都市ガスから天然ガスへの転換が可能です。

イージーメンテナンス
バーナーの分解・点検が容易な独自の構造を採用。パイロットバーナー、着火電極、炎検知器等のメンテナンスが容易に行えます。

Electro Cathodic Protection
電気防食ボイラー

赤水を追放
外部電源方式による電気防食装置と独特の構造により、給湯設備における赤水の発生を抑えます。（ただし、設備配管部分の防食能力はありませんので耐食性のある銅管、ステンレス管等をご使用願います。）

メンテナンス容易な防食装置
電気防食装置はスイッチをONするだけで作動します。常時通電しておけば長時間にわたって防食効果を発揮しますので、メンテナンスが容易です。薬液による防食のように薬液補充等の面倒な作業は必要ありません。

低コストな維持費
電力の消費量が10～40Wと非常に少ないので電気代は100Vの家庭電源の場合でも、年間わずか2,000～10,000円程度で済みます。

安全・無公害
防食電源は電気設備基準に準拠し、12ボルト以下に降 圧していますので感電事故の心配はありません。また、薬品等は使用していませんので水質等の変化も全くありません。

防食電圧は調整可能
地域ごとの水質の差により、電気の流れやすい水と流れにくい水がありますが、電圧調整器を内蔵していますので、電圧の調整により最適の防食電流が維持できます。

オイル焚ボイラー

■オイル焚ボイラー仕様一覧表

ボイラー番号	SK		—	—	1004X	1304X	1604X	2004X	2504X	3004M	3604M	4204M	4804M	5504M	6304M
	SKT(E)		504X	754X	1004X	1304X	1604X	2004X	2504X	3004M	3604M	4204M	4804M	5504M	6304M
	SKM		—	753M	1003M	1303M	1603M	2003M	2503M	3003M	3603M	4203M	4803M	5503M	6303M
	SKMT(E)		—	753M	1003M	1303M	1603M	2003M	2503M	3003M	3603M	4203M	4803M	5503M	6303M
定格出力		kW {10³kcal/h}	58 {50}	87 {75}	116 {100}	151 {130}	186 {160}	233 {200}	291 {250}	349 {300}	419 {360}	488 {420}	558 {480}	640 {550}	733 {630}
最高使用圧力			SK,SKT(E):98kPa{10mAq} SKM,SKMT(E):294kPa{30mAq}												
暖房可能面積		m²	277	416	555	722	888	1,111	1,388	1,666	2,000	2,333	2,666	3,055	3,500
伝熱面積	SK	m²	—	—	2.2	3	3	3.6	3.6	5.4	5.4	6.1	7.5	7.5	7.5
	SKT(E)		1.2	2.3	2.4	3	3.2	3.7	3.9	6	6.1	7.1	7.9	7.9	7.9
	SKM		—	2.2	2.7	3.2	3.7	4.3	4.6	5.4	6.2	7	7.7	10.7	11.2
	SKMT(E)		—	2.2	2.3	2.9	3.1	3.7	5	5.8	6.6	7.4	7.8	11.9	12.3
缶水容量	SK	ℓ	—	—	120	160	160	240	240	320	320	370	500	500	500
	SKT(E)		450	600	700	900	1,050	1,400	1,800	2,200	2,500	2,900	3,300	3,300	3,300
	SKM		—	135	180	205	270	330	260	300	340	380	420	730	750
	SKMT(E)		—	600	700	900	1,050	1,400	2,100	2,180	2,630	3,400	3,900	3,450	3,350
燃料消費量 低位発熱量 灯油 34,388kJ/ℓ {8,216 kcal/ℓ}	SK	ℓ/h	—	—	14.8	18.6	23.5	29.3	37.6	43.5	53.3	63.1	70.4	82.1	95.8
	SKT(E)		7.6	11	15	19.1	23.7	30.4	37.6	43.5	53.3	63.1	70.4	82.1	95.8
	SKM		—	12.2	16.2	21.1	26	32.5	38	45.6	54.8	63.9	73	83.6	95.8
	SKMT(E)		—	11	15	19.1	23.7	30.4	38	45.6	54.8	63.9	73	83.6	95.8
A重油(※1) 36,715kJ/ℓ {8,772 kcal/ℓ}	SK	ℓ/h	—	—	13.8	17.4	22	27.4	35.2	40.7	49.9	59.1	65.9	76.8	89.7
	SKT(E)		7.1	10.3	14	17.8	22.1	28.4	35.2	40.7	49.9	59.1	65.9	76.8	89.7
	SKM		—	11.4	15.1	19.7	24.3	30.4	35.5	42.7	51.3	59.8	68.4	78.3	89.7
	SKMT(E)		—	10.3	14	17.8	22.1	28.4	35.5	42.7	51.3	59.8	68.4	78.3	89.7
オイルバーナー 型式	SK		—	—	RL-25D	RL-25D	RL-40D	RL-40D	RL-50L	RL-50L	RL-70L	RL-70L	RL-70L	RL-110SH	RL-110SH
	SKT(E)		SPT-502 LT-06M2A	RL-25D	RL-25D	RL-25L	RL-40L	RL-40L	RL-50L	RL-50L	RL-70L	RL-70L	RL-70L	RL-110SH	RL-110SH
	SKM		—	RL-15D	RL-25D	RL-25D	RL-40D	RL-40D	RL-50L	RL-50L	RL-70L	RL-70L	RL-70L	RL-110SH	RL-110SH
	SKMT(E)		—	RL-25D	RL-25D	RL-25L	RL-40L	RL-40L	RL-50L	RL-50L	RL-70L	RL-70L	RL-70L	RL-110SH	RL-110SH
制御方式			ON-OFF											HI-LO-OFF	
バーナーモータ		kW	0.018/0.125	0.151	0.25		0.38		0.4		0.75			1.5	
質量		kg	10 15	28/30 (15D/25D)	30	30/31 (25D/25L)	40/41 (40D/40L)	40/41 (40D/40L)	42	42	50	50	50	75	75
電源( )内は特殊仕様となります			単相 100V	3相 200V(単相 100V)			3相 200V								
設備電気容量(※2)	50Hz	kVA	0.16/0.48	0.38/0.58	0.58	0.58	0.72	0.72	0.79	0.79	1.33	1.33	1.33	2.83	2.83
	60Hz		0.16/0.39	0.36/0.51	0.51	0.51	0.66	0.66	0.73	0.73	1.22	1.22	1.22	2.72	2.72
オイルプレヒーター(※3)			0.25	0.25	0.25	0.25	0.25	0.25	0.25	0.25	0.50	0.50	0.50	0.50	0.50
ボイラー本体質量	SK	kg	—	—	182	222	222	292	292	380	380	458	568	568	568
	SKT		215	362	402	462	492	572	670	820	958	1,048	1,248	1,255	1,255
	SKT-E		225	372	412	472	502	582	690	840	978	1,068	1,268	1,275	1,275
	SKM		—	312	382	432	462	532	590	670	768	858	1,058	1,465	1,515
	SKMT		—	442	522	682	722	862	1,040	1,180	1,468	1,668	1,858	2,155	2,195
	SKMT-E		—	452	532	692	732	872	1,060	1,200	1,488	1,688	1,878	2,175	2,215
運転質量	SK	kg	—	—	332	412	422	572	574	742	750	878	1,118	1,143	1,143
	SKT		675/680	992	1,132	1,393	1,583	2,013	2,512	3,062	3,508	3,998	4,598	4,630	4,630
	SKT-E		685/690	1,002	1,142	1,403	1,593	2,023	2,532	3,082	3,528	4,018	4,618	4,650	4,650
	SKM		—	475	592	667	772	902	892	1,012	1,158	1,288	1,528	2,270	2,340
	SKMT		—	1,072	1,252	1,613	1,813	2,303	3,182	3,402	4,148	5,118	5,808	5,680	5,620
	SKMT-E		—	1,082	1,262	1,623	1,823	2,313	3,202	3,422	4,168	5,138	5,828	5,700	5,640
ボイラー室有効給気口面積	SK	cm²	—	—	1,340	1,680	2,130	2,650	3,400	3,940	4,820	5,710	6,370	7,420	8,660
	SKT(E)		690	1,000	1,360	1,730	2,150	2,750	3,400	3,940	4,820	5,710	6,370	7,420	8,660
	SKM		—	1,110	1,470	1,910	2,350	2,940	3,440	4,130	4,960	5,780	6,600	7,560	8,660
	SKMT(E)		—	1,000	1,360	1,730	2,150	2,750	3,440	4,130	4,960	5,780	6,600	7,560	8,660
標準煙突(※4)	直径	⌀mm	180	200	250	250	250	300	300	350	350	400	400	450	450
	高さ	m	5.0	5.0	5.0	5.5	7.0	6.0	7.5	7.5	8.5	8.5	9.0	9.0	9.0
法規の適用	SK,SKT(E)		簡易ボイラー							小型ボイラー					
	SKM,SKMT(E)		小規模ボイラー												

1.(※1)A重油はJIS1種1号を御使用ください。
2.(※2)753(4)～1303(4)型の設備電気容量は、3相200Vの場合です。504型については[灯油／A重油]の場合です。
3.(※3)A重油でオイルプレヒーター付きの場合は、設備電気容量を加算してください。
4.(※4)煙突参考寸法は横引き3m、直角曲がり2箇所とした場合のボイラー基礎面からの高さです。
5.出力291kW{250,000kcal/h}以上の貯湯・電気防食型は横型も製作可能ですので、詳細についてはお問い合わせください。
6.飲料には使わないでください。使用水の水質、配管材料の劣化、水垢などにより水質が変わることがあります。
7.写真の色は印刷であるため実際の色とは若干異なる場合があります。詳細な色が必要なときは色見本を御請求願います。

■暖房用・低圧型

●SK-1004X～2504X K・A,3004M～6304M K・A

ボイラー型式	A	B	C	D1	D2	K1	K2	L	M1	M2	N1	N2
SK-1004X	585	1,258	1,082	50	246	50A	50A	25A	310	380	610	680
SK-1304X	675	1,258	1,166	35	246	65A	65A	40A	370	440	680	750
SK-1604X	675	1,258	1,291	35	246	65A	65A	40A	370	440	680	750
SK-2004X	750	1,458	1,359	45	296	80A	80A	40A	420	490	730	800
SK-2504X	750	1,458	1,359	45	296	80A	80A	40A	420	490	730	800
SK-3004M	850	1,558	1,456	20	346	80A	80A	40A	495	565	810	880
SK-3604M	850	1,558	1,483	20	346	80A	80A	40A	495	565	810	880
SK-4204M	900	1,658	1,534	20	396	80A	80A	40A	530	600	850	920
SK-4804M	1,000	1,808	1,633	20	396	80A	80A	40A	600	670	920	990
SK-5504M	1,000	1,808	1,721	20	446	80A	80A	40A	600	670	920	990
SK-6304M	1,000	1,808	1,721	20	446	80A	80A	40A	600	670	920	990

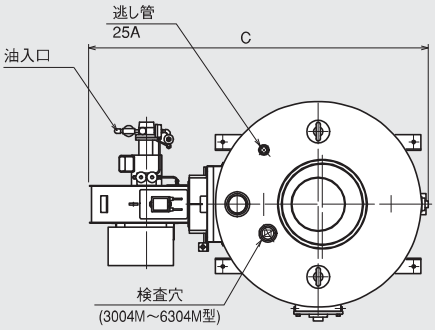

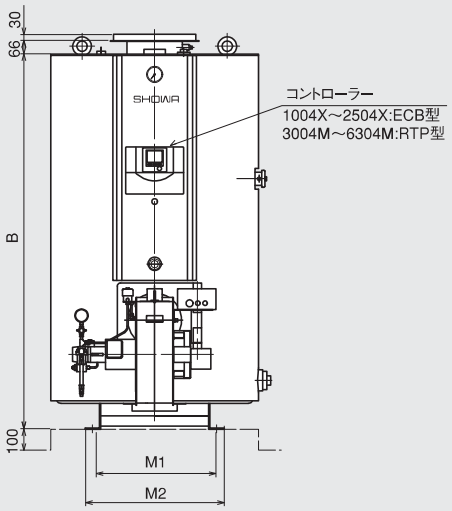

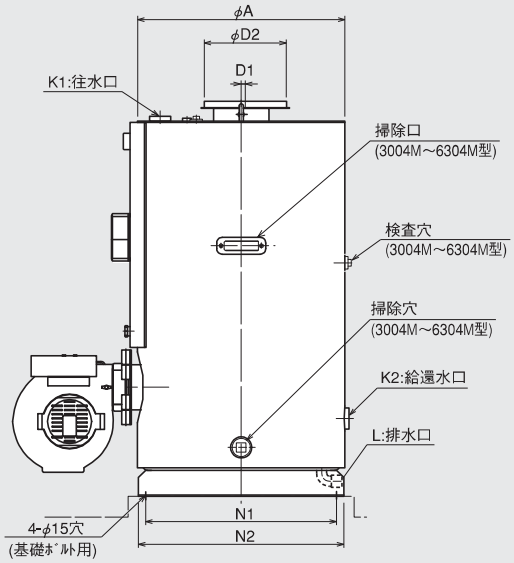

オイル焚ボイラー

■貯湯式・低圧型・電気防食　■貯湯式・低圧型

●SKT-(E)504X～2004X K・A

ボイラー型式	A	B		C	D
		SKT-E	SKT		
SKT-(E)504X	750	1,575	1,500	1,140	176
SKT-(E)754X	850	1,650	1,575	1,310	196
SKT-(E)1004X	900	1,750	1,675	1,355	246
SKT-(E)1304X	1,000	1,750	1,675	1,445	246
SKT-(E)1604X	1,050	1,800	1,725	1,610	246
SKT-(E)2004X	1,150	1,950	1,875	1,720	296

ボイラー型式	K1・K2	M1	M2	N1	N2
SKT-(E)504X	65A	420	490	730	800
SKT-(E)754X	65A	495	565	810	880
SKT-(E)1004X	80A	530	600	850	920
SKT-(E)1304X	100A	600	670	920	990
SKT-(E)1604X	100A	635	705	960	1,030
SKT-(E)2004X	100A	710	780	1,030	1,100

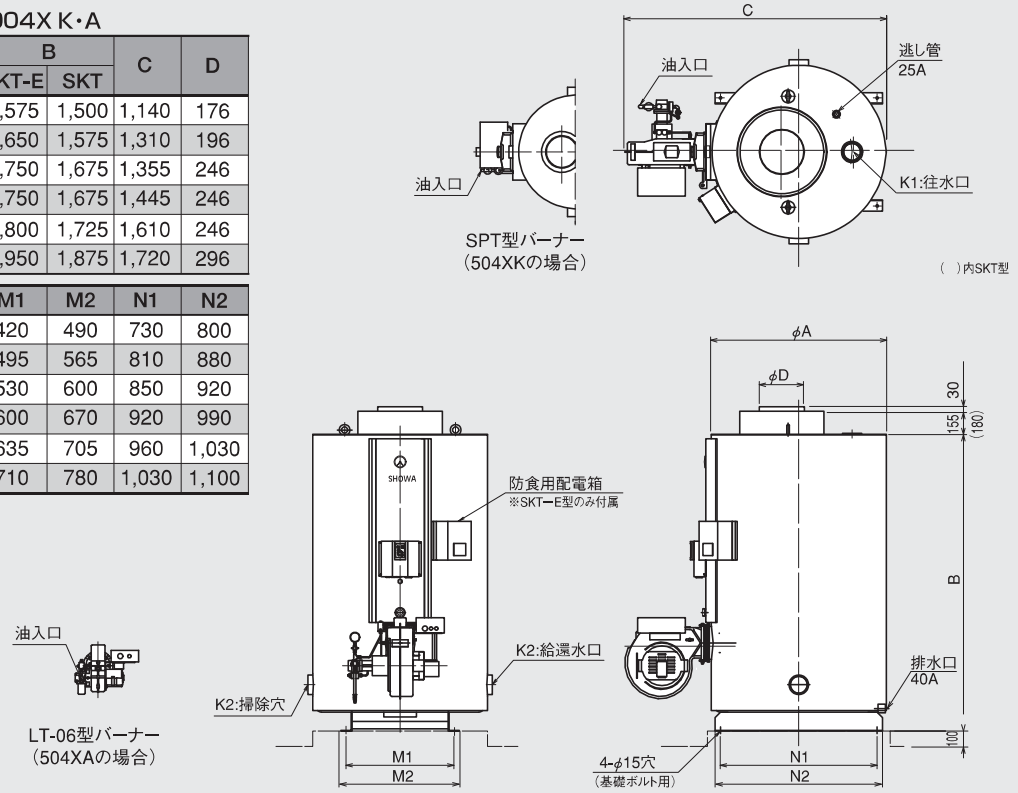

●SKT-(E)2504X K・A,3004M～6304M K・A

ボイラー型式	A	B	C	D	I	M	N
SKT-(E)2504X	1,310	1,970	2,305	296	1,250	545	1,045
SKT-(E)3004M	1,310	2,440	2,350	346	1,250	545	1,045
SKT-(E)3604M	1,360	2,520	2,425	346	1,300	570	1,090
SKT-(E)4204M	1,360	2,880	2,475	396	1,300	570	1,090
SKT-(E)4804M	1,460	2,900	2,575	396	1,400	620	1,175
SKT-(E)5504M	1,460	2,900	2,715	446	1,400	620	1,175
SKT-(E)6304M	1,460	2,900	2,715	446	1,400	620	1,175

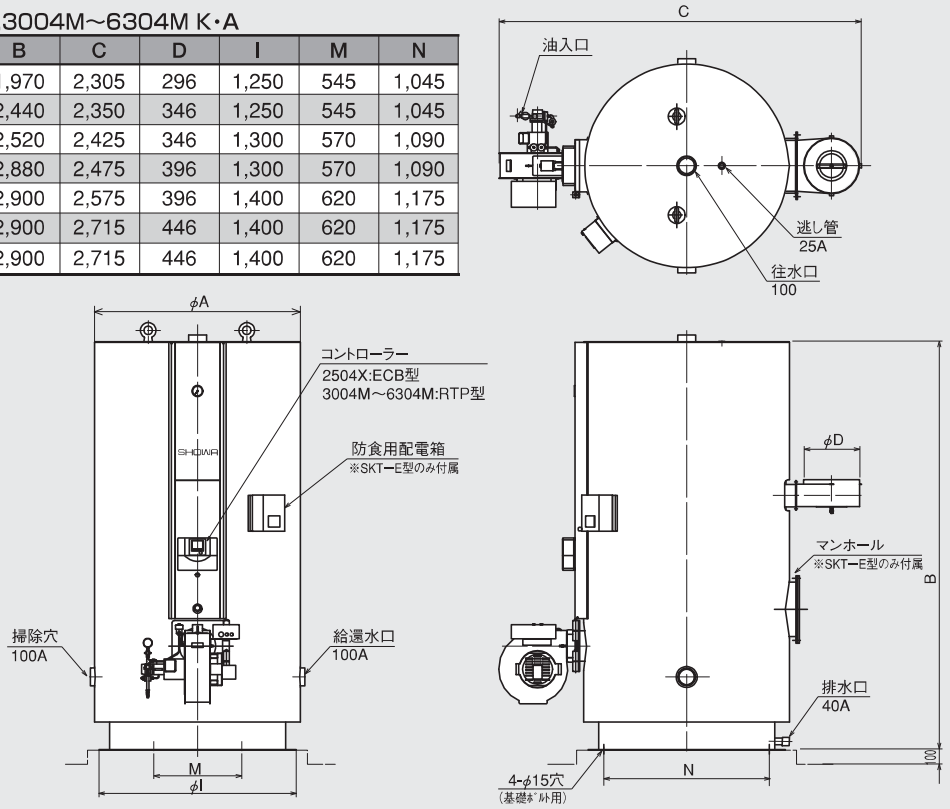

■暖房用・中圧型

●SKM-753M～2003M K・A

ボイラー型式	A	B	C	D	K1	K2	M	N
SKM- 753M	565	1,300	1,055	196	65A	65A	380	250
SKM-1003M	655	1,300	1,145	246	65A	100A	440	300
SKM-1303M	655	1,500	1,145	246	65A	100A	440	300
SKM-1603M	730	1,500	1,345	246	65A	100A	490	350
SKM-2003M	780	1,600	1,395	296	65A	100A	530	400

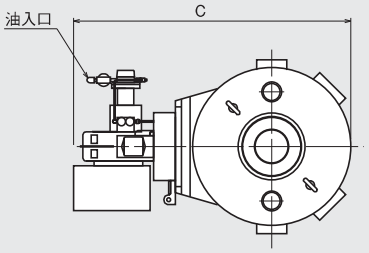

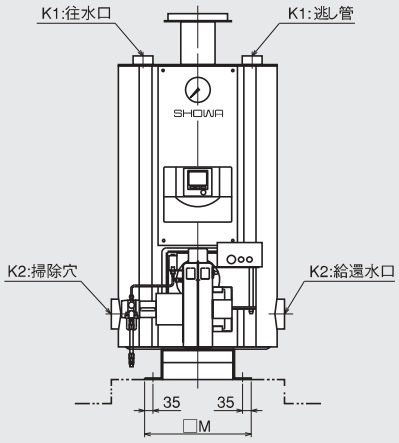

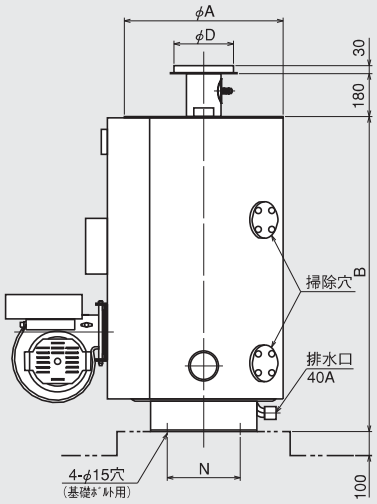

●SKM-2503M～6303M K・A

ボイラー型式	A	B	C	D	K1	K2
SKM-2503M	780	1,580	1,790	296	80A	100A
SKM-3003M	830	1,650	1,890	346	80A	100A
SKM-3603M	880	1,730	1,950	346	100A	100A
SKM-4203M	930	1,820	2,050	396	100A	100A
SKM-4803M	980	1,820	2,100	396	100A	100A
SKM-5503M	1,130	2,120	2,410	446	100A	100A
SKM-6303M	1,130	2,280	2,410	446	100A	100A

ボイラー型式	M	N
SKM-2503M	530	400
SKM-3003M	565	400
SKM-3603M	600	450
SKM-4203M	635	500
SKM-4803M	670	500
SKM-5503M	780	630
SKM-6303M	780	630

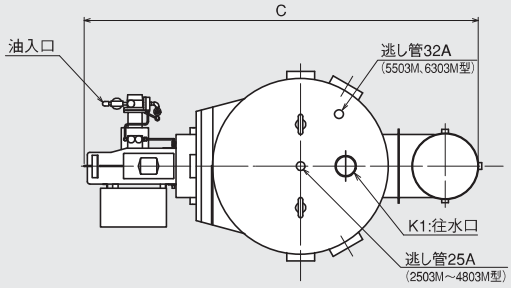

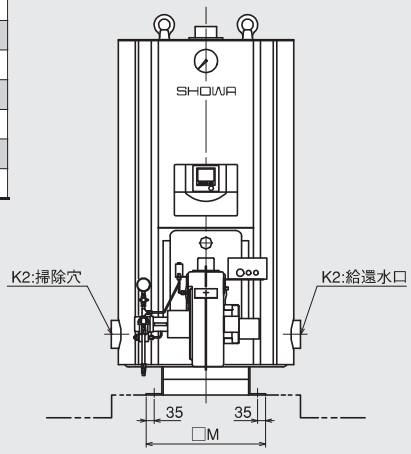

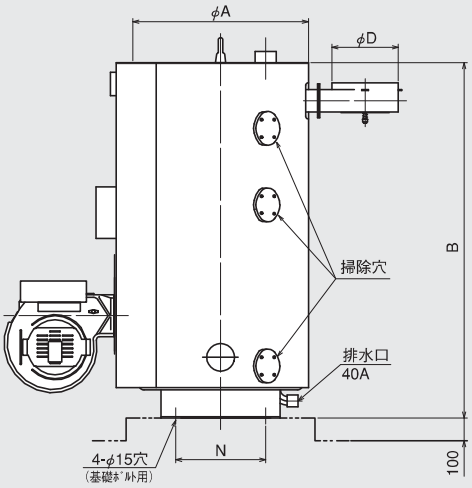

オイル焚ボイラー

■貯湯式・中圧型・電気防食　■貯湯式・中圧型

●SKMT-(E)753M～2003M K・A

ボイラー型式	A	B		C	D	K1
		SKMT-E	SKMT			
SKMT-(E)753M	850	1,650	1,625	1,290	196	65A
SKMT-(E)1003M	900	1,750	1,725	1,340	246	80A
SKMT-(E)1303M	1,000	1,750	1,725	1,440	246	100A
SKMT-(E)1603M	1,050	1,800	1,775	1,685	246	100A
SKMT-(E)2003M	1,150	1,950	1,925	1,785	296	100A

ボイラー型式	K2	M	N
SKMT-(E)753M	100A	565	400
SKMT-(E)1003M	100A	600	450
SKMT-(E)1303M	100A	670	500
SKMT-(E)1603M	100A	705	550
SKMT-(E)2003M	100A	780	630

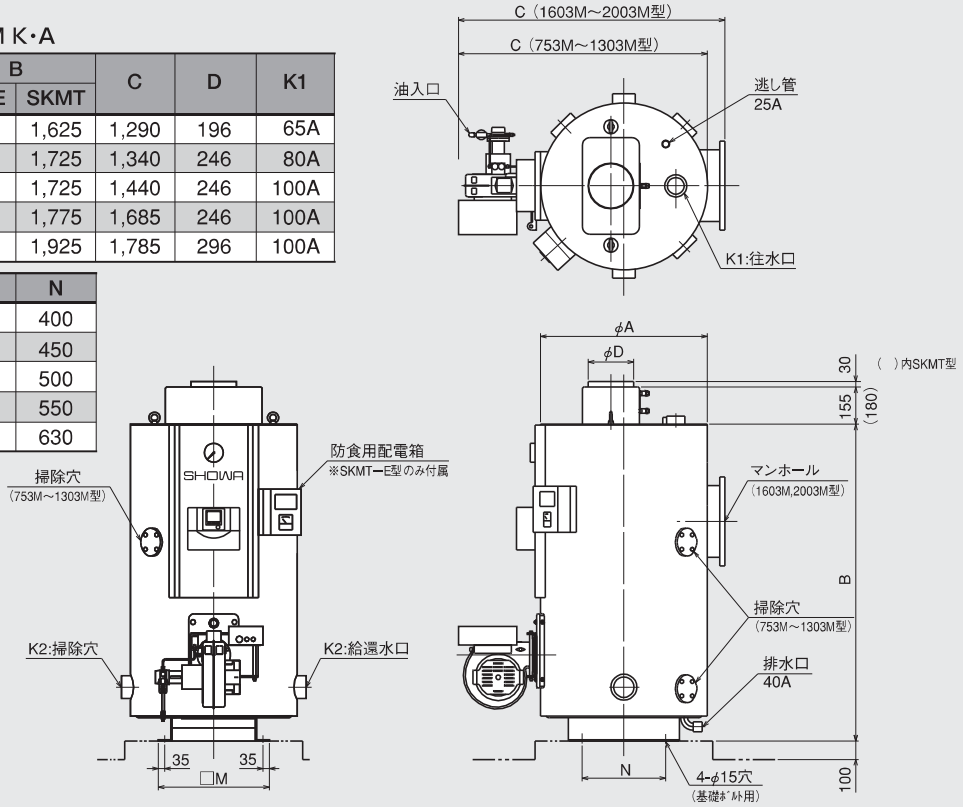

●SKMT-(E)2503M～6303M K・A

ボイラー型式	A	B	C	D	I	M	N
SKMT-(E)2503M	1,340	2,100	2,330	296	1,300	570	1,090
SKMT-(E)3003M	1,340	2,210	2,380	346	1,300	570	1,090
SKMT-(E)3603M	1,450	2,310	2,510	346	1,400	620	1,175
SKMT-(E)4203M	1,450	2,900	2,560	396	1,400	620	1,175
SKMT-(E)4803M	1,540	3,000	2,660	396	1,500	670	1,265
SMKT-(E)5503M	1,540	3,000	2,840	446	1,500	670	1,265
SKMT-(E)6303M	1,540	3,000	2,840	446	1,500	670	1,265

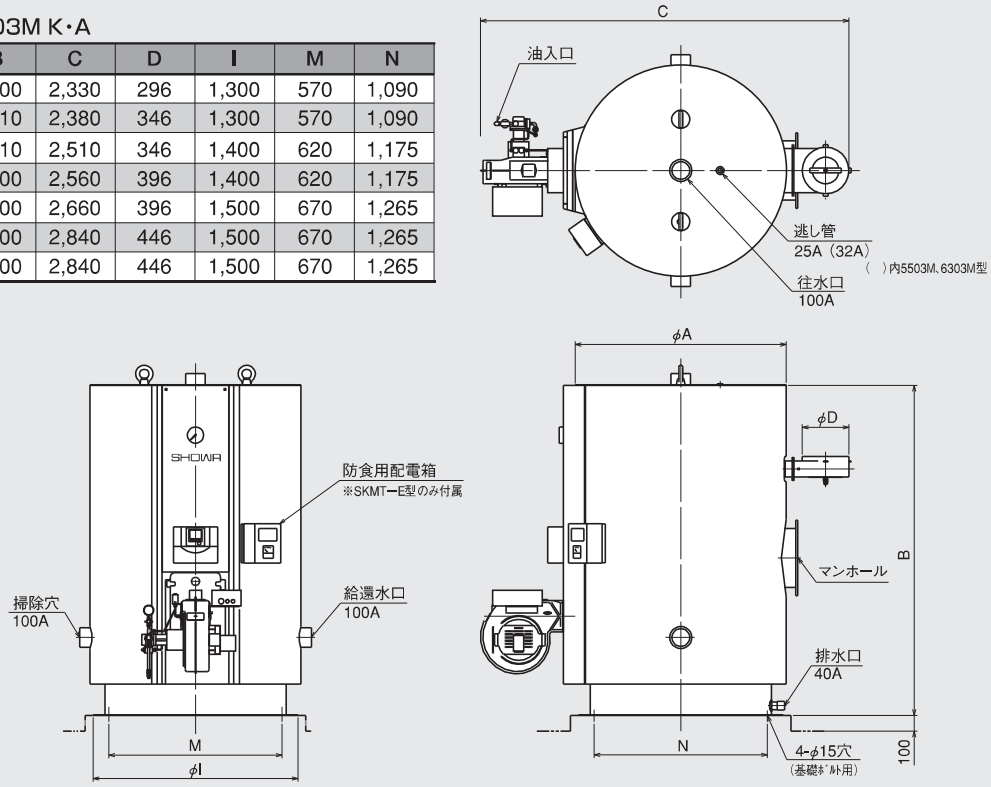

■ガス焚ボイラー仕様一覧表

ボイラー番号		SK		—	—	1004X	1304X	1604X	2004X	2504X	3004M	3604M	4204M	4804M	5504M	6304M
		SKT(E)		504X	754X	1004X	1304X	1604X	2004X	2504X	3004M	3604M	4204M	4804M	5504M	6304M
		SKM		—	753M	1003M	1303M	1603M	2003M	2503M	3003M	3603M	4203M	4803M	5503M	6303M
		SKMT(E)		—	753M	1003M	1303M	1603M	2003M	2503M	3003M	3603M	4203M	4803M	5503M	6303M
定格出力			kW {10³kcal/h}	58 {50}	87 {75}	116 {100}	151 {130}	186 {160}	233 {200}	291 {250}	349 {300}	419 {360}	488 {420}	558 {480}	640 {550}	733 {630}
最高使用圧力				SK,SKT(E):98kPa{10mAq}　SKM,SKMT(E):294kPa{30mAq}												
暖房可能面積			m²	277	416	555	722	888	1,111	1,388	1,666	2,000	2,333	2,666	3,055	3,500
伝熱面積		SK	m²	—	—	2.2	3	3	3.6	3.6	5.4	5.4	6.1	7.5	7.5	7.5
		SKT(E)		1.2	2.3	2.4	3	3.2	3.7	3.9	6	6.1	7.1	7.9	7.9	7.9
		SKM		—	2.2	2.7	3.2	3.7	4.3	4.6	5.4	6.2	7	7.7	10.7	11.2
		SKMT(E)		—	2.2	2.3	2.9	3.1	3.7	5	5.8	6.6	7.4	7.8	11.9	12.3
缶水容量		SK	ℓ	—	—	120	160	160	240	240	320	320	370	500	500	500
		SKT(E)		450	600	700	900	1,050	1,400	1,800	2,200	2,500	2,900	3,300	3,300	3,300
		SKM		—	135	180	205	270	330	260	300	340	380	420	730	750
		SKMT(E)		—	600	700	900	1,050	1,400	2,100	2,180	2,630	3,400	3,900	3,450	3,350
燃料消費量	高位発熱量 45.00 MJ/m³N {10,750 kcal/Nm³}	SK	m³N/h (※6)	—	—	12.6	15.8	19.9	24.8	31.8	36.8	45.3	53.5	59.6	69.6	81.2
		SKT(E)		6.4	9.3	12.7	16.1	20.1	25.8	31.8	36.8	45.3	53.5	59.6	69.6	81.2
		SKM		—	9.8	13.0	17.0	20.9	26.1	32.2	38.7	46.4	54.1	61.9	70.9	81.2
		SKMT(E)		—	9.3	12.7	16.1	20.1	25.8	32.2	38.7	46.4	54.1	61.9	70.9	81.2
	46.05 MJ/m³N {11,000 kcal/Nm³}	SK		—	—	12.3	15.4	19.5	24.3	31.2	36.1	44.3	52.4	58.4	68.2	79.5
		SKT(E)		6.3	9.1	12.5	15.8	19.7	25.3	31.2	36.1	44.3	52.4	58.4	68.2	79.5
		SKM		—	9.6	12.8	16.6	20.5	25.6	31.5	37.8	45.4	53.0	60.5	69.4	79.5
		SKMT(E)		—	9.1	12.5	15.8	19.7	25.3	31.5	37.8	45.4	53.0	60.5	69.4	79.5
	100.46 MJ/m³N {24,000 kcal/Nm³}	SK		—	—	5.6	7.1	8.9	11.1	14.3	16.5	20.3	24.0	26.8	31.2	36.4
		SKT(E)		2.9	4.2	5.7	7.2	9.0	11.6	14.3	16.5	20.3	24.0	26.8	31.2	36.4
		SKM		—	4.4	5.9	7.6	9.4	11.8	14.4	17.3	20.8	24.3	27.7	31.8	36.4
		SKMT(E)		—	4.2	5.7	7.2	9.0	11.6	14.4	17.3	20.8	24.3	27.7	31.8	36.4
バーナー	型式			RG-15	RG-25	RG-25	RG-25	RG-40	RG-40	RG-50	RG-50	RG-70	RG-70	RG-70	RG-110S	RG-110S
	制御方式			ON-OFF								HI-LO-OFF				
	供給ガス圧	天然ガス・LPG		低圧天然ガス(13A):1.960kPa{200mmAq}, LPG:2.744kPa{280mmAq}												
	バーナーモーター		kW	0.25	0.25			0.38		0.4		0.75			1.5	
	質量		kg	45	50	50	50	55	65	105	105	185	185	185	220	220
電源(　)内は特殊仕様となります				単相 100V	3相 200V (単相 100V)			3相 200V								
設備電気容量(※1)		50HZ	kVA	0.54	0.64	0.64	0.64	0.78	0.78	0.93	0.93	1.45	1.45	1.45	2.37	2.37
		60HZ		0.47	0.57	0.57	0.57	0.72	0.72	0.84	0.84	1.28	1.28	1.28	2.20	2.20
ボイラー本体質量		SK	kg	—	—	182	222	222	292	292	380	380	458	568	568	568
		SKT		215	362	402	462	492	572	670	820	958	1,048	1,248	1,255	1,255
		SKT-E		225	372	412	472	502	582	690	840	978	1,068	1,268	1,275	1,275
		SKM		—	312	382	432	462	532	590	670	768	858	1,058	1,465	1,515
		SKMT		—	442	522	682	722	862	1,040	1,180	1,468	1,668	1,858	2,155	2,195
		SKMT-E		—	452	532	692	732	872	1,060	1,200	1,488	1,688	1,878	2,175	2,215
運転質量		SK	kg	—	—	352	432	437	597	637	805	885	1,013	1,253	1,288	1,288
		SKT		710	1,012	1,152	1,412	1,597	2,037	2,575	3,125	3,643	4,133	4,733	4,775	4,775
		SKT-E		720	1,022	1,162	1,422	1,607	2,047	2,595	3,145	3,663	4,153	4,753	4,795	4,795
		SKM		—	497	612	687	787	927	955	1,075	1,293	1,423	1,663	2,415	2,485
		SKMT		—	1,092	1,272	1,632	1,827	2,327	3,245	3,465	4,283	5,253	5,943	5,825	5,765
		SKMT-E		—	1,102	1,282	1,642	1,837	2,337	3,265	3,485	4,303	5,273	5,963	5,845	5,785
ボイラー室有効給気口面積		SK	cm²	—	—	1,340	1,680	2,130	2,650	3,400	3,940	4,830	5,710	6,370	7,420	8,660
		SKT(E)		690	1,000	1,360	1,730	2,150	2,750	3,400	3,940	4,830	5,710	6,370	7,420	8,660
		SKM		—	1,110	1,470	1,910	2,350	2,940	3,440	4,130	4,960	5,780	6,600	7,560	8,660
		SKMT(E)		—	1,000	1,360	1,730	2,150	2,750	3,440	4,130	4,960	5,780	6,600	7,560	8,660
標準煙突(※2)	直径		⌀mm	180	200	250	250	250	300	300	350	350	400	400	450	450
	高さ		m	5.0	5.0	5.0	5.5	7.0	6.0	7.5	7.5	8.5	8.5	9.0	9.0	9.0
法規の適用		SK,SKT(E)		簡易ボイラー							小型ボイラー					
		SKM,SKMT(E)		小規模ボイラー												

1.(※1)753(4)～1303(4)型の設備電気容量は、3相200Vの場合です。
2.(※2)煙突参考寸法は横引き3m、直角曲がり2箇所とした場合のボイラー基礎面からの高さです。
3.出力291kW{250,000kcal/h}以上の貯湯・電気防食型は横型も製作可能ですので、詳細についてはお問い合わせください。
4.飲料には使わないでください。使用水の水質、配管材料の劣化、水垢などにより水質が変わることがあります。
5.写真の色は印刷であるため実際の色とは若干異なる場合があります。詳細な色が必要なときは色見本を御請求願います。
6.(※6)ガス消費量および発熱量は標準状態(NTP)の場合を示します。

■暖房用・低圧型

●SK-1004X～2504X G,3004M～6304M G

ボイラー型式	A	B	C	D1	D2	K1	K2	L	M1	M2	N1	N2	S	
													天然ガス	LPG
SK-1004X	585	1,258	1,364	50	246	50A	50A	25A	310	380	610	680	25A	25A
SK-1304X	675	1,258	1,448	35	246	65A	65A	40A	370	440	680	750	25A	25A
SK-1604X	675	1,258	1,522	35	246	65A	65A	40A	370	440	680	750	40A	40A
SK-2004X	750	1,458	1,600	45	296	80A	80A	40A	420	490	730	800	40A	40A
SK-2504X	750	1,458	1,751	45	296	80A	80A	40A	420	490	730	800	40A	40A
SK-3004M	850	1,558	2,137	20	346	80A	80A	40A	495	565	810	880	40A	40A
SK-3604M	850	1,558	2,128	20	346	80A	80A	40A	495	565	810	880	50A	50A
SK-4204M	900	1,658	2,180	20	396	80A	80A	40A	530	600	850	920	50A	50A
SK-4804M	1,000	1,808	2,285	20	396	80A	80A	40A	600	670	920	990	50A	50A
SK-5504M	1,000	1,808	2,279	20	446	80A	80A	40A	600	670	920	990	50A	50A
SK-6304M	1,000	1,808	2,279	20	446	80A	80A	40A	600	670	920	990	50A	50A

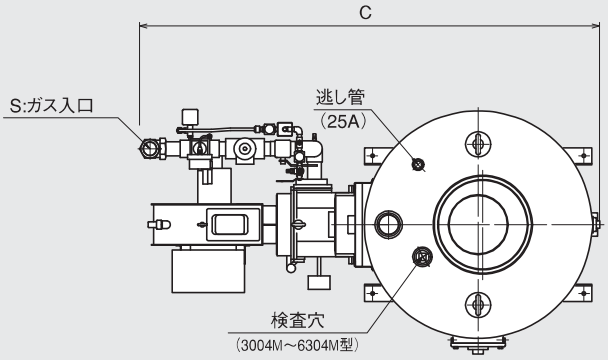

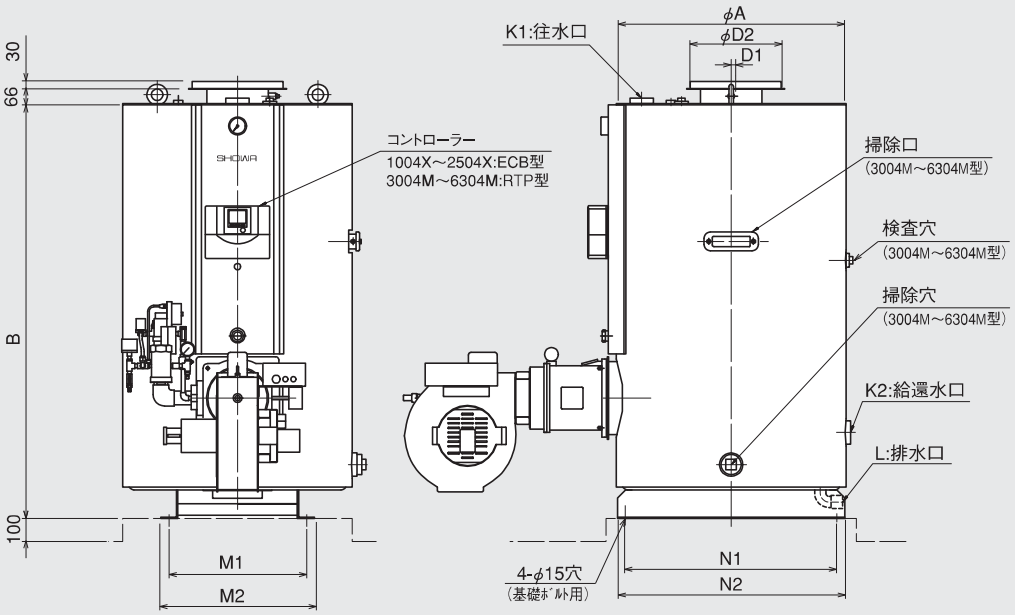

■貯湯式・低圧型・電気防食 ■貯湯式・低圧型

●SKT-(E)504X～2004X G

ボイラー型式	A	B		C	D	K1・K2	M1	M2
		SKT-E	SKT					
SKT-(E)504X	750	1,575	1,500	1,375	176	65A	420	490
SKT-(E)754X	850	1,650	1,575	1,595	196	65A	495	565
SKT-(E)1004X	900	1,750	1,675	1,640	246	80A	530	600
SKT-(E)1304X	1,000	1,750	1,675	1,725	246	100A	600	670
SKT-(E)1604X	1,050	1,800	1,725	1,840	246	100A	635	705
SKT-(E)2004X	1,150	1,950	1,875	1,945	296	100A	710	780

ボイラー型式	N1	N2	S	
			天然ガス	LPG
SKT-(E)504X	730	800	20A	20A
SKT-(E)754X	810	880	25A	20A
SKT-(E)1004X	850	920	25A	25A
SKT-(E)1304X	920	990	25A	25A
SKT-(E)1604X	960	1,030	40A	40A
SKT-(E)2004X	1,030	1,100	40A	40A

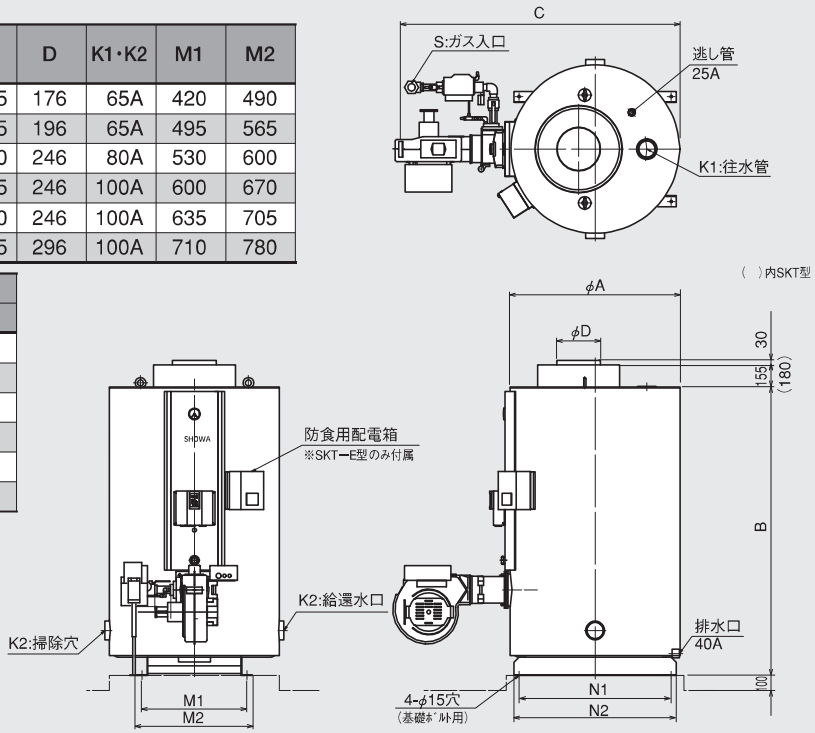

●SKT-(E)2504X G,3004M～6304M G

ボイラー型式	A	B	C	D	I	M	N
SKT-(E)2504X	1,310	1,970	2,705	296	1,250	545	1,045
SKT-(E)3004M	1,310	2,440	3,035	346	1,250	545	1,045
SKT-(E)3604M	1,360	2,520	3,075	346	1,300	570	1,090
SKT-(E)4204M	1,360	2,880	3,125	396	1,300	570	1,090
SKT-(E)4804M	1,460	2,900	3,230	396	1,400	620	1,175
SKT-(E)5504M	1,460	2,900	3,275	446	1,400	620	1,175
SKT-(E)6304M	1,460	2,900	3,275	446	1,400	620	1,175

ボイラー型式	S	
	天然ガス	LPG
SKT-(E)2504X	40A	40A
SKT-(E)3004M	40A	40A
SKT-(E)3604M	50A	50A
SKT-(E)4204M	50A	50A
SKT-(E)4804M	50A	50A
SKT-(E)5504M	50A	50A
SKT-(E)6304M	50A	50A

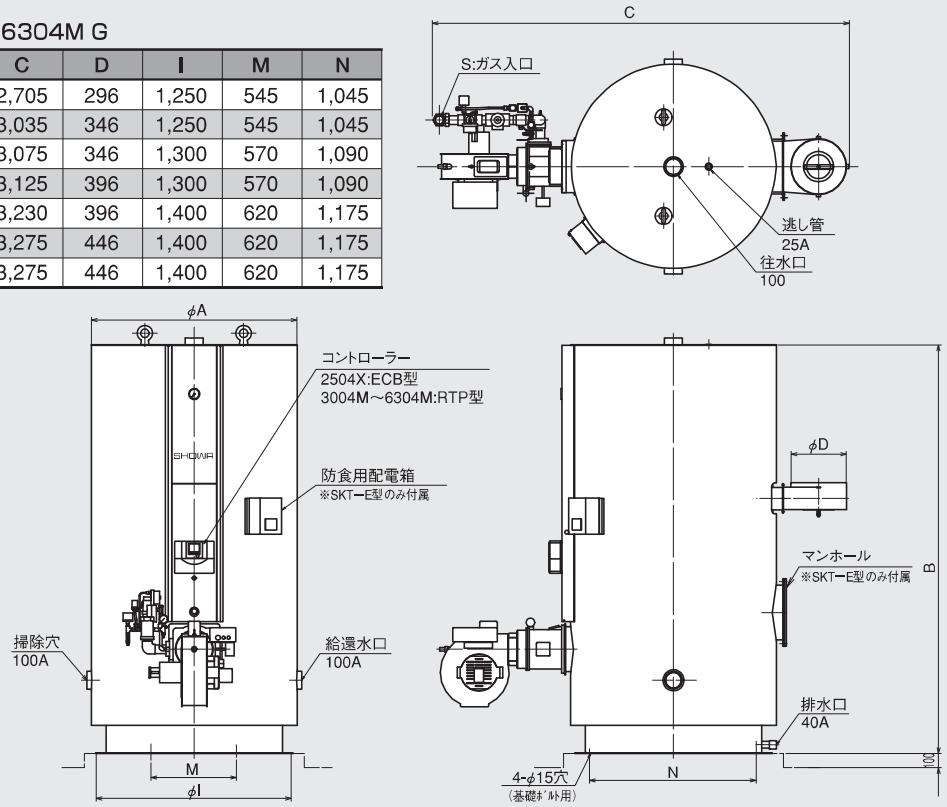

ガス焚ボイラー

■暖房用・中圧型

●SKM-753M～2003M G

ボイラー型式	A	B	C	D	K1	K2	M	N
SKM- 753M	565	1,300	1,320	196	65A	65A	380	250
SKM-1003M	655	1,300	1,405	246	65A	100A	440	300
SKM-1303M	655	1,500	1,410	246	65A	100A	440	300
SKM-1603M	730	1,500	1,570	246	65A	100A	490	350
SKM-2003M	780	1,600	1,620	296	65A	100A	530	400

ボイラー型式	S	
	天然ガス	LPG
SKM- 753M	25A	20A
SKM-1003M	25A	25A
SKM-1303M	25A	25A
SKM-1603M	40A	40A
SKM-2003M	40A	40A

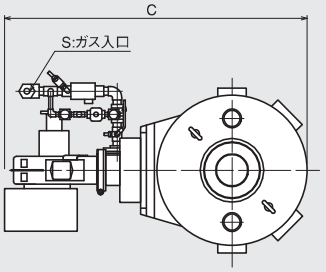

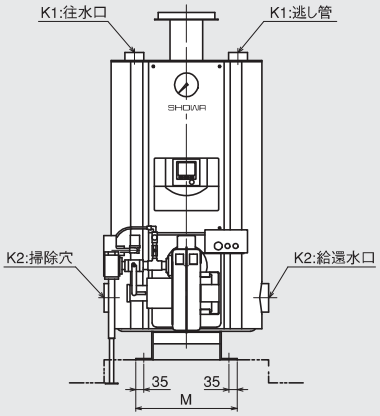

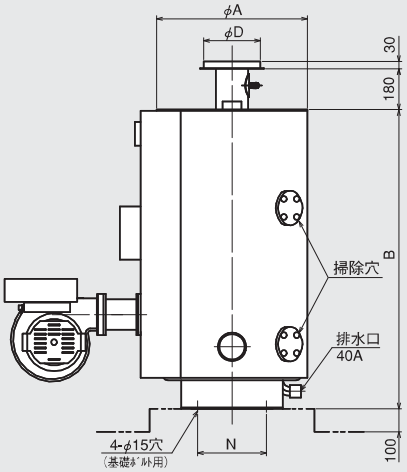

●SKM-2503M～6303M G

ボイラー型式	A	B	C	D	K1	K2	M
SKM-2503M	780	1,580	2,180	296	80A	100A	530
SKM-3003M	830	1,650	2,555	346	80A	100A	565
SKM-3603M	880	1,730	2,605	346	100A	100A	600
SKM-4203M	930	1,820	2,705	396	100A	100A	635
SKM-4803M	980	1,820	2,755	396	100A	100A	670
SKM-5503M	1,130	2,120	2,980	446	100A	100A	780
SKM-6303M	1,130	2,280	2,980	446	100A	100A	780

ボイラー型式	N	S	
		天然ガス	LPG
SKM-2503M	400	40A	40A
SKM-3003M	400	40A	40A
SKM-3603M	450	50A	50A
SKM-4203M	500	50A	50A
SKM-4803M	500	50A	50A
SKM-5503M	630	50A	50A
SKM-6303M	630	50A	50A

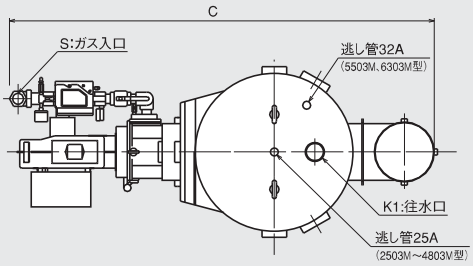

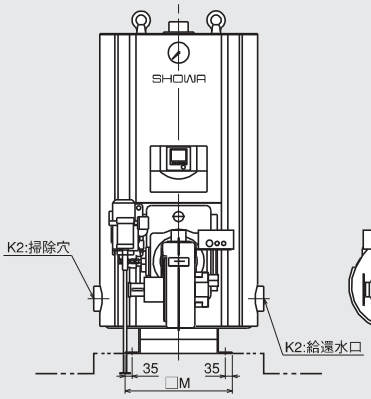

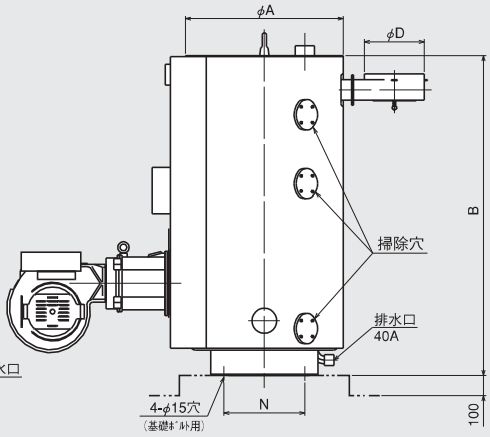

■貯湯式・中圧型・電気防食　■貯湯式・中圧型

●SKMT-(E)753M～2003M G

ボイラー型式	A	B		C	D	K1
		SKMT-E	SKMT			
SKMT-(E)753M	850	1,650	1,625	1,560	196	65A
SKMT-(E)1003M	900	1,750	1,725	1,610	246	80A
SKMT-(E)1303M	1,000	1,750	1,725	1,710	246	100A
SKMT-(E)1603M	1,050	1,800	1,775	1,920	246	100A
SKMT-(E)2003M	1,150	1,950	1,925	2,020	296	100A

ボイラー型式	K2	M	N
SKMT-(E)753M	100A	565	400
SKMT-(E)1003M	100A	600	450
SKMT-(E)1303M	100A	670	500
SKMT-(E)1603M	100A	705	550
SKMT-(E)2003M	100A	780	630

ボイラー型式	S	
	天然ガス	LPG
SKMT-(E)753M	25A	20A
SKMT-(E)1003M	25A	25A
SKMT-(E)1303M	25A	25A
SKMT-(E)1603M	40A	40A
SKMT-(E)2003M	40A	40A

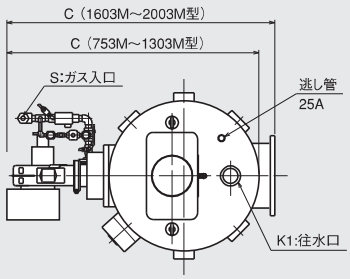

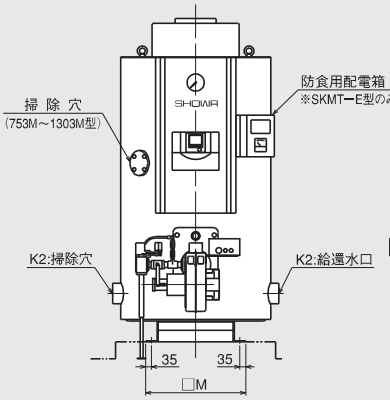

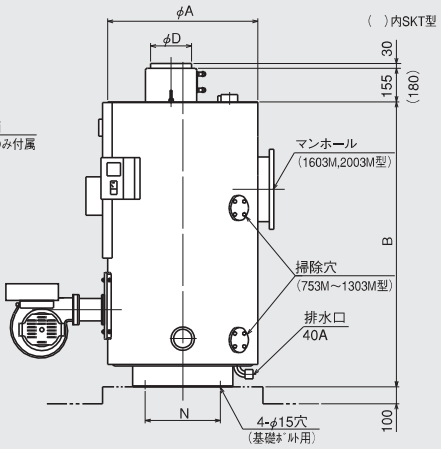

●SKMT-(E)2503M～6303M G

ボイラー型式	A	B	C	D	I	M	N
SKMT-(E)2503M	1,340	2,100	2,765	296	1,300	570	1,090
SKMT-(E)3003M	1,340	2,210	3,115	346	1,300	570	1,090
SKMT-(E)3603M	1,450	2,310	3,190	346	1,400	620	1,175
SKMT-(E)4203M	1,450	2,900	3,265	396	1,400	620	1,175
SKMT-(E)4803M	1,540	3,000	3,315	396	1,500	670	1,265
SMKT-(E)5503M	1,540	3,000	3,410	446	1,500	670	1,265
SKMT-(E)6303M	1,540	3,000	3,410	446	1,500	670	1,265

ボイラー型式	S	
	天然ガス	LPG
SKMT-(E)2503M	40A	40A
SKMT-(E)3003M	40A	40A
SKMT-(E)3603M	50A	50A
SKMT-(E)4203M	50A	50A
SKMT-(E)4803M	50A	50A
SMKT-(E)5503M	50A	50A
SKMT-(E)6303M	50A	50A

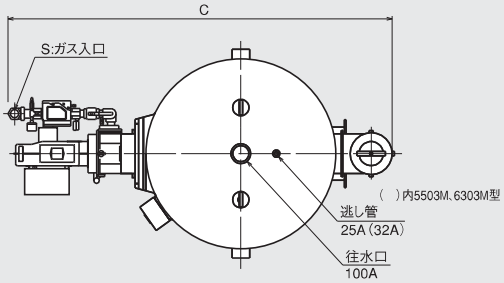

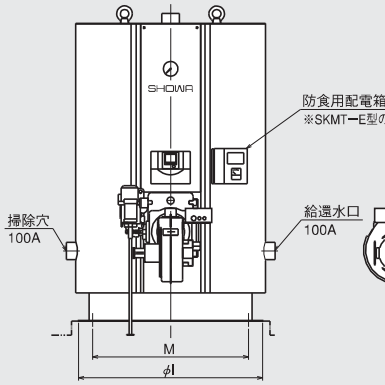

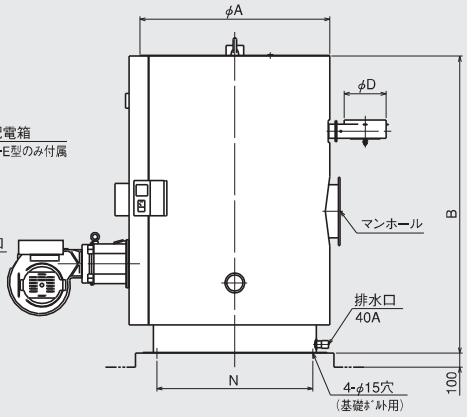

システム配管施工例／オプション
（SKボイラーシリーズ）

■給湯配管例

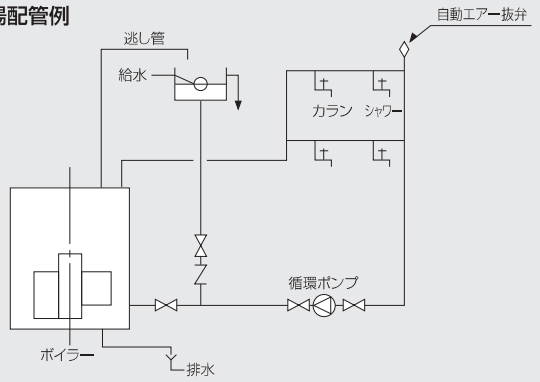

■暖房配管例

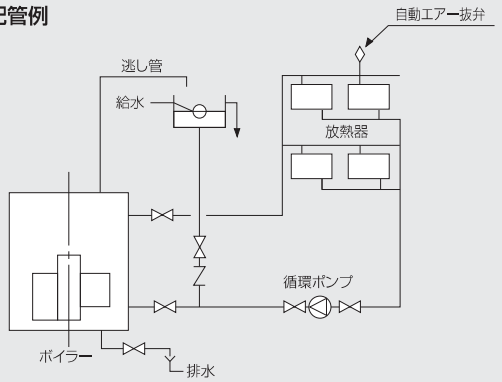

■給湯配管例（貯湯槽設置の場合）

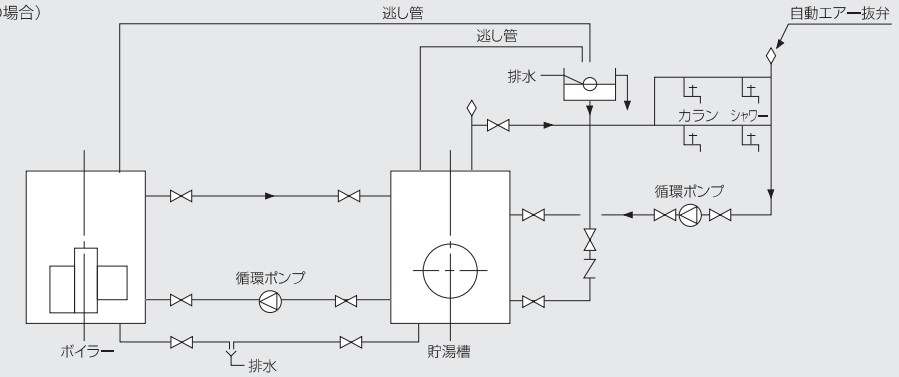

注1.密閉式配管の場合は別途ご相談ください。　注2.自動エアー抜弁は配管の最上部に設けてください。

●オプション部品

感震器
（マグマスタット）

感震器
（ビブコン）

逃し弁

煙道ダンパー

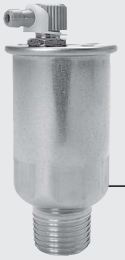

自動空気抜き弁

消音マフラー

直筒

Pトップ

排気筒部品

大気汚染防止法

この法令により、燃料の燃焼能力が重油換算1時間当たり50ℓ以上のボイラーを、工場または事業場に設置する場合はばい煙発生施設としての届出が必要です。

■ばい煙発生施設設置使用届(提出部数3部)

1.届出先……都道府県知事(一部地域では市長)
2.提出期限……工事開始60日前
3.ばい煙発生施設の構造(ボイラー全体図、バーナー図面、電気配線図添付)
4.ばい煙発生施設の使用方法
5.ばい煙の処理の方法
6.据付場所平面図
7.付近見取図
8.使用燃料分析表の写し
9.緊急連絡先の電話担当者

消防法

各地域の火災予防条例により「火を使用する設備」として所轄の消防署への届出が必要です。

■火を使用する設備等の設置届(提出部数2部)

1.届出先……所轄消防署長
2.提出期限……設置工事着7日前
3.火を使用する設備等の設置届出書(様式)
4.ボイラーの構造図、電気配線図、仕様書
5.据付場所平面図
6.付近見取図
7.燃料の配管系統図

■指定数量以上の危険物の取扱い

1.指定数量(灯油1000ℓ、A重油2000ℓ)以上の危険物を貯蔵及び取扱いについては危険物貯蔵所(取扱所)設置許可申請書を提出し許可を受けねばなりません。
2.危険物貯蔵所(取扱所)を所有する者は甲種または乙種危険物取扱者の中から保安監督者を定めて届出なければなりません。
3.また指定数量未満の貯蔵(取扱)については少量危険物貯蔵取扱の届が必要です。

建築基準法による煙突高さ (建築基準法施工令第115条 第1項 第7号)

■ボイラーの煙突の煙道接続口の中心から頂部までの高さは次式に適合するものとすること。
ただし特別な調査または研究の結果(HASS規格等)に準じて算出されたものによることができる。

$$h \geqq \frac{1}{Av^2}\left(\frac{VQ}{3600}\right)^2\left(\frac{0.02\ell}{\sqrt{Av}}+0.3n+0.6\right)+0.2(Pb-Zf)$$

h :ボイラーの煙突の煙道接続口中心から頂部までの高さ(m)
Av:煙突の有効断面積(m^2)
V :燃料の単位当りの排ガス量(m^3/kg、m^3/m^3)(別表またはJISB8222等による)
Q :燃料消費量(kg/h、m^3/h)
ℓ :ボイラーの煙突の煙道接続口中心から頂部までの長さ(m)
n :煙突の曲りの数
Pb:ボイラー内通風抵抗(Pa)
Zf :ボイラー送風機の通風力(Pa)(Pb-Zf=0で計算してください)

燃料の種類		排ガス量
燃料の名称	低発熱量	
灯油	43.5MJ/kg	15.3m^3/kg
A重油	42.7MJ/kg	15.0m^3/kg
都市ガス	16.7MJ/m^3	6.2m^3/m^3
都市ガス	18.8MJ/m^3	6.9m^3/m^3
都市ガス	41.9MJ/m^3	14.7m^3/m^3
LPガス	96.3MJ/m^3	33.3m^3/m^3

■ボイラーの煙突の防火上必要な構造の基準

ボイラーの煙突の地盤面からの高さ(H)は、15m以上(重油、軽油、灯油、コークスまたはガスを使用するボイラーにあっては9m以上)とすること。ただし地形その他の周囲の状況等により、防火上支障のない場合においてはこの限りではない。

■煙突の適用が除外される条件

燃料消費量が25kg/h(ボイラーの定格入力163kW程度)未満のもの。
特定行政庁がこれの規定によることを必要としないと認めた場合。

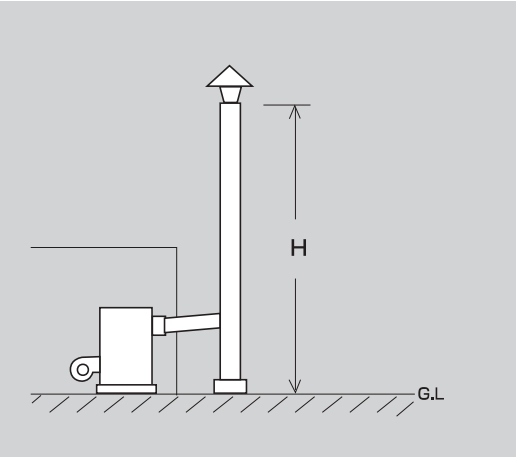

●製造元

昭和鉄工株式会社

■本　　社　〒811-2101 福岡県糟屋郡宇美町宇美3351-8
代　表　TEL：092-933-6390 ／ FAX：092-933-6395

■東 京 支 店　〒210-0086 川崎市川崎区中島二丁目2-7
販　売　TEL：044-244-9723 ／ FAX：044-244-9727
サービス　TEL：044-244-9722 ／ FAX：044-244-9725

■大 阪 支 店　〒550-0011 大阪市西区阿波座二丁目2-18
販　売　TEL：06-6578-2411 ／ FAX：06-6578-2413
サービス　TEL：06-6578-2412 ／ FAX：06-6578-2413

■九 州 支 店　〒811-2101 福岡県糟屋郡宇美町宇美3351-8
販　売　TEL：092-933-6304 ／ FAX：092-933-6319
サービス　TEL：092-933-6333 ／ FAX：092-933-6374

■札幌営業所　〒061-3244 北海道石狩市新港南一丁目22-37
販　売　TEL：0133-64-3676 ／ FAX：0133-64-2369
サービス　TEL：0133-64-3676 ／ FAX：0133-64-2369

■仙台営業所　〒982-0012 仙台市太白区長町南四丁目1-20
販　売　TEL：022-246-7401 ／ FAX：022-246-7404
サービス　TEL：022-246-7403 ／ FAX：022-246-7404

ホームページアドレス：**www.showa.co.jp**

■北関東営業所　〒331-0812 さいたま市北区宮原町三丁目537-1
販　売　TEL：048-660-3781 ／ FAX：048-660-3782
サービス　TEL：048-660-3781 ／ FAX：048-660-3782

■名古屋営業所　〒461-0005 名古屋市東区東桜一丁目9-29
販　売　TEL：052-961-1733 ／ FAX：052-951-0339
サービス　TEL：052-961-1735 ／ FAX：052-951-0339

■広島営業所　〒732-0057 広島市東区二葉の里一丁目1-72
販　売　TEL：082-264-2155 ／ FAX：082-264-2156
サービス　TEL：082-264-2155 ／ FAX：082-264-2156

■南九州営業所　〒862-0913 熊本市東区尾ノ上二丁目28-4
販　売　TEL：096-331-5560 ／ FAX：096-331-5565
サービス　TEL：096-331-5560 ／ FAX：096-331-5565

販売店

※製品改良のため予告なく仕様の一部を変更する場合がありますので、詳細につきましてはお問い合わせください。

22-11-11