SHOWA

鋳鉄製セクショナル

# 昭和SADボイラー

灯油・A重油・ガス焚

SAD BOILER

Vol.101-03

SAD BOILER & HEATER SERIES BOILER
昭和SADボイラーシリーズ

# 強靭なボディに先進の制御システム
# パワフルに活躍を続ける信頼のロングセラー

## 強度と耐久性は抜群

ダクタイル鋳鉄製のため機械的性質が鋼鈑に近い耐久性を発揮しますので、信頼性があり厳しい条件下でも安心してご使用頂けます。労働省製造許可番号 福岡基第184号、JIS G5502球状黒鉛鋳鉄品（ダクタイル）表示認可工場

## 搬入・搬出及び増設が容易

セクショナルボイラーは組立式であるため狭い搬入口からでも容易に搬入でき、セクションを増設することによりボイラーの出力を増すことも自由にできます。

## 高性能

二重柱を用いた特殊な構造と燃焼ガスの流れや、缶水の循環を効率的にする独特の設計によって小型化し、鋳鉄ボイラーとしては画期的な高効率を発揮します。

## 簡単操作で安全運転

フェールセーフ機能を備えたコントローラーが安全性を確保します。また、通常の運転ではスイッチをオン・オフするだけの簡単な操作です。

## 長い歴史と信頼性

セクショナルボイラーはビルの空調や給湯用熱源として最も長い歴史と豊富な実績に基いた高い信頼性があります。

## 豊富な機種

出力は99kWから2,662kWまで69機種の豊富な品揃えで、広い範囲のご要求にお応えできます。

# STRONG & STANDARD

ビルの空調・給湯用熱源のスタンダードとして最も長い歴史を持ち広く愛用されている、鋳鉄製セクショナルタイプのボイラー。
先進の制御システムの採用で安全性が高く操作も簡単。ダクタイル鋳鉄を素材とした缶体は耐久性に優れ、極めて長寿命です。

■記号表記とその説明

（説明例）　**SAD-(N)308MWA**

- ●商品記号
- ●低NOx型ガス焚のみ記入
- ●型番3／5／7
- ●セクション数
- ●コントローラー
  - M：RTP型（カラー液晶表示）
  - なし：バーナーコントローラー制御（ガス焚蒸気ボイラーのみ）
- ●熱源
  - L：温水0.098MPa
  - W：温水0.294MPa
  - H：温水0.490MPa
  - S：蒸気
- ●燃料の種類
  - K：灯油
  - A：A重油
  - G：ガス

●当カタログはSI単位｛従来単位｝の表記法で表示しています。

# SAD-3型

## ■SAD-3型ボイラー標準仕様一覧表

※ガス焚蒸気ボイラーは型式にMは付きません。

| ボイラー型式 | | | | | SAD | 303M | 304M | 305M | 306M | 307M | 308M |
|---|---|---|---|---|---|---|---|---|---|---|---|
| 定格出力 | | | | | kW {$10^3$kcal/h} | 99 {85} | 145 {125} | 198 {170} | 250 {215} | 308 {265} | 366 {315} |
| 換算蒸発量 | | | | S | kg/h | 157 | 232 | 315 | 398 | 491 | 584 |
| 放熱器容量 | | | | S | kW | 73 | 107 | 146 | 185 | 228 | 271 |
| | | | | W・L | kW | 86 | 126 | 172 | 217 | 267 | 318 |
| 相当放熱面積 | | | | S | $m^2$ | 95 | 142 | 193 | 245 | 301 | 358 |
| 最高使用圧力 | | | | S | MPa {kg/$cm^2$} | 0.098 { 1 } | | | | | |
| | | | | W・L | MPa {m} | L : 0.098 { 10 } | | | | L : 0.294 { 30 } | |
| 伝熱面積 | | | | S | $m^2$ | 1.46 | 1.92 | 2.38 | 2.84 | 3.29 | 3.76 |
| | | | | W・L | | 1.84 | 2.48 | 3.12 | 3.76 | 4.40 | 5.05 |
| 缶水容量 | | | | S | ℓ | 65 | 77 | 90 | 102 | 115 | 127 |
| | | | | W・L | | 96 | 116 | 136 | 156 | 176 | 196 |
| 缶体質量 | | | | S | kg | 510 | 600 | 690 | 780 | 870 | 960 |
| | | | | W・L | | 460 | 550 | 640 | 730 | 820 | 910 |
| 燃料消費量 | オイル | 低位発熱量 | 灯油 | 34.39MJ/ℓ {8,216kcal/ℓ} | ℓ/h | 11.7 | 17.2 | 23.5 | 29.7 | 36.6 | 43.5 |
| | | | A重油 | 36.72MJ/ℓ {8,772kcal/ℓ}(※1) | | 11.0 | 16.1 | 22.0 | 27.8 | 34.3 | 40.8 |
| | ガス | 高位発熱量 | 13A | 45.00MJ/$m^3$N{10,750kcal/$Nm^3$} | $m^3$N/h (※2) | 10.0 | 14.6 | 19.9 | 25.2 | 31.0 | 36.9 |
| | | | | 46.05MJ/$m^3$N{11,000kcal/$Nm^3$} | | 9.8 | 14.3 | 19.5 | 24.7 | 30.4 | 36.2 |
| | | | LPG | 100.46MJ/$m^3$N{24,000kcal/$Nm^3$} | | 4.5 | 6.6 | 8.9 | 11.3 | 13.9 | 16.6 |
| オイルバーナー | 型式 | | | | | YL-25D | | YL-40D | YL-40L | | YL-50L |
| | 自動制御方式 | | | | | ON-OFF 制御 | | | | | |
| | 電源 | | | | | 3相200V（単相100V） | | 3相200V | | | |
| | バーナーモーター | | | | kW | 0.2 | | 0.38 | | | 0.4 |
| | 質量 | | | | kg | 28 | | 58 | | | 60 |
| ガスバーナー | 型式 | | | S | | C-25 | | C-35 | C-40 | YGB-50 | |
| | | | | W・L | | YG-25 | | YG-35 | YG-40 | YG-50 | |
| | 自動制御方式 | | | | | ON-OFF 制御 | | | | | |
| | 電源 | | | | | 3相200V（単相100V） | | 3相200V | | | |
| | バーナーモーター | | | | kW | 0.151 | | 0.2 | | 0.4 | |
| | 供給ガス圧力 | | | 天然ガス 13A | | 低圧 1.960kPa {200mmAq} | | | | | |
| | | | | LPG | | 低圧 2.744kPa {280mmAq} | | | | | |
| | 質量 | | | | kg | 50 | | 55 | 65 | 105 | |
| 設備電気容量 | オイル焚 | 50Hz | | | KVA | 0.47 | 0.47 | 1.17 | 1.17 | 1.17 | 1.24 |
| | | 60Hz | | | | 0.45 | 0.45 | 1.00 | 1.00 | 1.00 | 1.08 |
| | | オイルプレヒーター（※3） | | | | 0.25 | 0.25 | 0.25 | 0.25 | 0.25 | 0.25 |
| | ガス焚 | 50Hz | | | | 0.50 | 0.50 | 0.59 | 0.61 | 0.92 | 0.92 |
| | | 60Hz | | | | 0.45 | 0.45 | 0.53 | 0.55 | 0.82 | 0.82 |
| 運転質量 | オイル焚 | | | S | kg | 610 | 710 | 840 | 940 | 1,050 | 1,150 |
| | | | | W・L | | 590 | 700 | 840 | 950 | 1,060 | 1,170 |
| | ガス焚 | | | S | | 630 | 730 | 840 | 940 | 1,090 | 1,200 |
| | | | | W・L | | 610 | 720 | 840 | 950 | 1,110 | 1,220 |
| 有効吸気口面積 | | | | | $m^2$ | 0.106 | 0.156 | 0.213 | 0.269 | 0.331 | 0.394 |
| 標準煙突 | 直径 | | | | φ mm | 220 | 220 | 240 | 260 | 280 | 300 |
| | 高さ | | | | m | 4 | 6 | 9 | 9 | 10 | 10 |
| 取出口の径・数 | | | | S | | 80A-1 | | 80A-2 | | | |
| | | | | W・L | | 80A-1 | | | | | |
| 還水口の径・数 | | | | | | 80A-1 | | | | | |
| 検査孔の径・数 | | | | | | 25A-1 | | | | | |
| 安全弁の口径・数 | | | | S | | 50-1 | | | | | |
| 逃がし管の口径 | | | | W・L | | 25A-1 | | | | | |
| 種別 | 蒸気 | 0.098MPa {1kg/$cm^2$} | | S | | 小規模ボイラー | | | | ボイラー | |
| | 温水 | 0.098MPa {10mAq} | | L | | 簡易ボイラー | | | | 小規模ボイラー | |
| | 温水 | 0.294MPa {30mAq} | | W | | 小規模ボイラー | | | | | |
| | 蒸気 | 圧力 0.049Mpa{0.5kg/$cm^2$} 以下で開放管を設けた場合 | | S | | 簡易ボイラー | | 小規模ボイラー | | | |

※1.A重油はJIS1種1号をご使用ください。
※2.ガス消費量および発熱量は標準状態（NTP）の場合を示します。
※3.A重油でオイルプレヒーター付きの場合は、設備電気容量に加算してください。

# SAD-3型(蒸気)寸法図

## オイル焚ボイラー

| ボイラー番号 | A | B | E | X | Y | L |
|---|---|---|---|---|---|---|
| 303M | 415 | 465 | 290 | 362 | 467 | 517 |
| 304M | 415 | 465 | 290 | 484 | 589 | 639 |
| 305M | 565 | 470 | 370 | 606 | 711 | 761 |
| 306M | 565 | 470 | 370 | 728 | 833 | 883 |
| 307M | 565 | 470 | 370 | 850 | 955 | 1005 |
| 308M | 565 | 470 | 370 | 972 | 1077 | 1127 |

注1　オイルバーナーはヒンジによって右側に開きますので、電気配線の立上がりはバーナーの開閉に支障のない位置に設けてください。
注2　蒸気取出口はSAD-303M、304Mは前側1ケ所、SAD-305M～308Mは前後2ケ所となります。

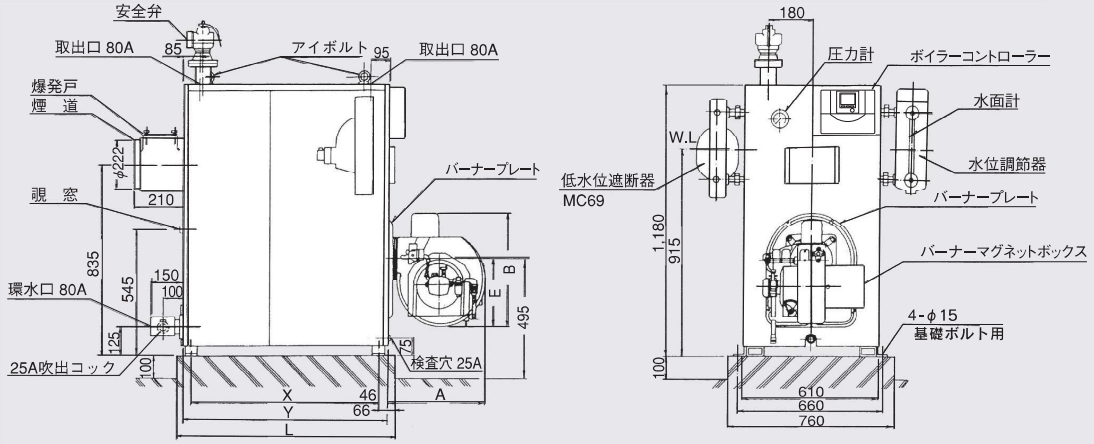


## ガス焚ボイラー

| ボイラー番号 | R | | S | | X | Y | L |
|---|---|---|---|---|---|---|---|
| | 天然ガス 13A | LPG | 天然ガス 13A | LPG | | | |
| 303 | 580 | 530 | 25A | 20A | 362 | 467 | 517 |
| 304 | 580 | 580 | 25A | 25A | 484 | 589 | 693 |
| 305 | 785 | 785 | 40A | 40A | 606 | 711 | 761 |
| 306 | 785 | 785 | 40A | 40A | 728 | 833 | 883 |
| 307 | 890 | 890 | 40A | 40A | 850 | 955 | 1005 |
| 308 | 890 | 890 | 40A | 40A | 972 | 1077 | 1127 |

注1　バーナーのファンユニットはヒンジにより右側に開きますので、電気配線立上がりはバーナーの開閉に支障のない位置に設けてください。
注2　蒸気取出口はSAD-303、304は前側1ケ所、SAD-305～308は前後2ケ所となります。

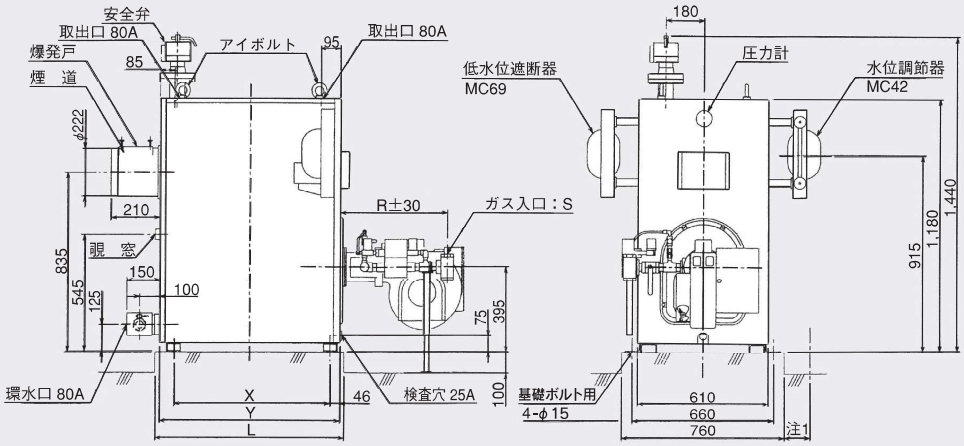


## セクション組合わせ順序

| ボイラー型式 | セクション組合わせ順序 | | | | | | | |
|---|---|---|---|---|---|---|---|---|
| SAD-303MS | DFX | DC | DB | | | | | |
| SAD-304MS | DFX | DC | DC | DB | | | | |
| SAD-305MS | DFX | DC | DC | DC | DBX | | | |
| SAD-306MS | DFX | DC | DC | DC | DC | DBX | | |
| SAD-307MS | DFX | DC | DC | DC | DC | DC | DBX | |
| SAD-308MS | DFX | DC | DC | DC | DC | DC | DC | DBX |

●DFX---出口付前セクション
●DC-----中セクション
●DB-----後セクション
●DBX---出口付後セクション

# SAD-3型(温水)寸法図

## オイル焚ボイラー

| ボイラー番号 | A | B | E | X | Y | L |
|---|---|---|---|---|---|---|
| 303M | 415 | 465 | 290 | 362 | 467 | 517 |
| 304M | 415 | 465 | 290 | 484 | 589 | 639 |
| 305M | 565 | 470 | 370 | 606 | 711 | 761 |
| 306M | 565 | 470 | 370 | 728 | 833 | 883 |
| 307M | 565 | 470 | 370 | 850 | 955 | 1005 |
| 308M | 565 | 470 | 370 | 972 | 1077 | 1127 |

注　オイルバーナーはヒンジによって右側に開きますので、電気配線の立上がりはバーナーの開閉に支障のない位置に設けてください。

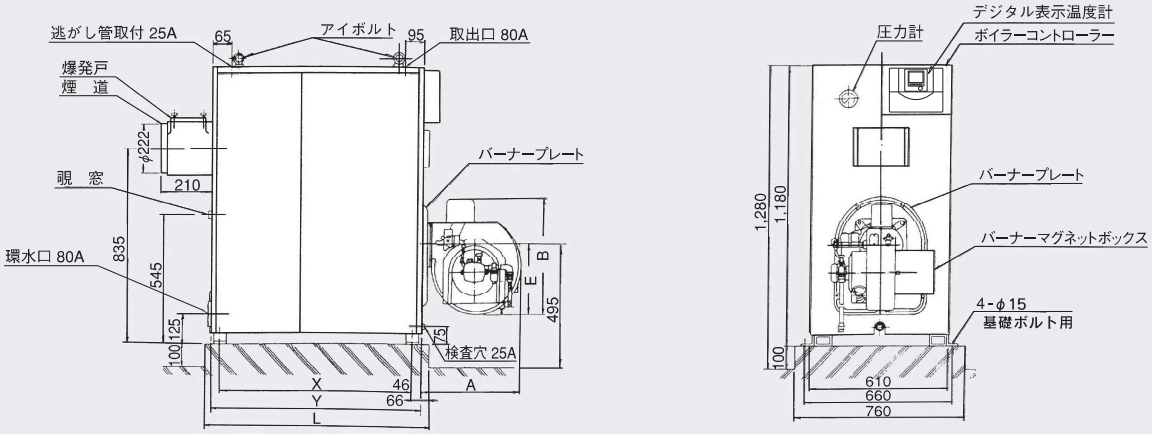


## ガス焚ボイラー

| ボイラー番号 | R | | S | | X | Y | L |
|---|---|---|---|---|---|---|---|
| | 天然ガス 13A | LPG | 天然ガス 13A | LPG | | | |
| 303M | 507 | 482 | 25A | 20A | 362 | 467 | 517 |
| 304M | 507 | 507 | 25A | 25A | 484 | 589 | 693 |
| 305M | 662 | 662 | 32A | 32A | 606 | 711 | 761 |
| 306M | 662 | 662 | 32A | 32A | 728 | 833 | 883 |
| 307M | 890 | 890 | 40A | 40A | 850 | 955 | 1005 |
| 308M | 890 | 890 | 40A | 40A | 972 | 1077 | 1127 |

注1　バーナーのファンユニットはヒンジにより右側に開きますので、電気配線立上がりはバーナーの開閉に支障のない位置に設けてください。

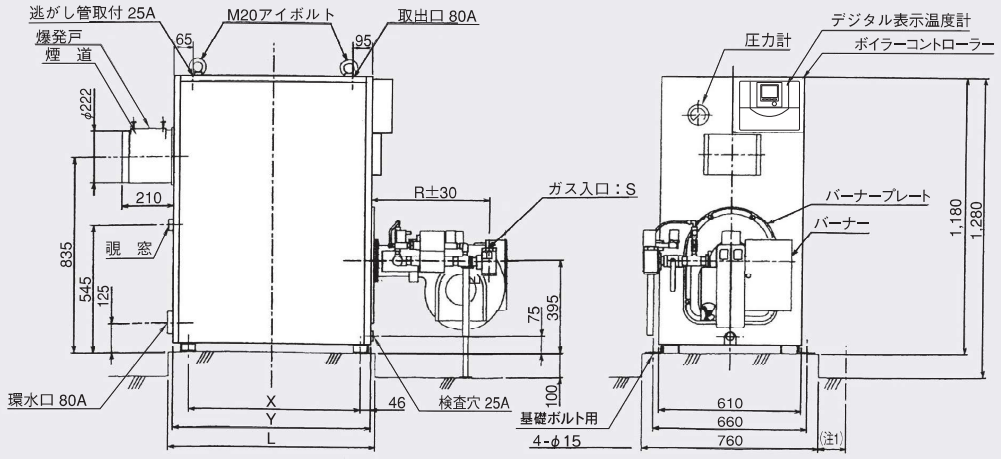


## セクション組合わせ順序

■下表セクション組合わせ表は温水0.098MPa(L)の場合も同様です。

| ボイラー型式 | セクション組合わせ順序 | | | | | | | |
|---|---|---|---|---|---|---|---|---|
| SAD-303MW(L) | DFX | DC | DB | | | | | |
| SAD-304MW(L) | DFX | DC | DC | DB | | | | |
| SAD-305MW(L) | DFX | DC | DC | DC | DB | | | |
| SAD-306MW(L) | DFX | DC | DC | DC | DC | DB | | |
| SAD-307MW(L) | DFX | DC | DC | DC | DC | DC | DB | |
| SAD-308MW(L) | DFX | DC | DC | DC | DC | DC | DC | DB |

●DFX---出口付前セクション
●DC-----中セクション
●DB-----後セクション

## ■SAD-5型ボイラー標準仕様一覧表

※ガス焚蒸気ボイラーは型式にMは付きません。

| ボイラー型式 | | | | SAD | 504M | 505M | 506M | 507M | 508M | 509M | 510M |
|---|---|---|---|---|---|---|---|---|---|---|---|
| 定格出力 | | | | kW {$10^3$kcal/h} | 301 {259} | 413 {355} | 525 {451} | 636 {547} | 748 {643} | 859 {739} | 971 {835} |
| 換算蒸発量 | | | S | kg/h | 481 | 659 | 837 | 1,015 | 1,193 | 1,371 | 1,549 |
| 放熱器容量 | | | S | kW | 222 | 305 | 388 | 471 | 554 | 636 | 719 |
| | | | W・H | kW | 261 | 359 | 456 | 553 | 650 | 746 | 844 |
| 相当放熱面積 | | | S | $m^2$ | 295 | 404 | 513 | 623 | 732 | 842 | 951 |
| 最高使用圧力 | | | S | MPa {kg/$cm^2$} | 0.098 { 1 } | | | | | | |
| | | | W・H | MPa {m} | W : 0.294 { 30 } | | | | | H : 0.490 { 50 } | |
| 伝熱面積 | | | S | $m^2$ | 5.25 | 6.77 | 8.29 | 9.81 | 11.3 | 12.8 | 14.4 |
| | | | W・H | | 6.05 | 7.92 | 9.79 | 11.7 | 13.5 | 15.4 | 17.3 |
| 缶水容量 | | | S | ℓ | 333 | 397 | 461 | 524 | 588 | 652 | 715 |
| | | | W・H | | 439 | 528 | 616 | 705 | 794 | 883 | 972 |
| 缶体質量 | | | S | kg | 1,490 | 1,770 | 2,050 | 2,330 | 2,610 | 2,890 | 3,120 |
| | | | W・H | | 1,440 | 1,720 | 2,000 | 2,280 | 2,560 | 2,840 | 3,120 |
| 燃料消費量 | オイル | 低位発熱量 | 灯油 | 34.39MJ/ℓ {8,216kcal/ℓ} ℓ/h | 35.0 | 44.9 | 60.9 | 73.9 | 86.9 | 99.9 | 112.9 |
| | | | A重油 | 36.72MJ/ℓ {8,772kcal/ℓ}(※1) ℓ/h | 32.8 | 44.9 | 57.1 | 69.2 | 81.4 | 93.6 | 105.7 |
| | ガス | 高位発熱量 | 13A | 45.00MJ/$m^3$N{10,750kcal/$Nm^3$} $m^3$N/h (※2) | 29.7 | 40.7 | 51.7 | 62.7 | 73.7 | 84.7 | 95.6 |
| | | | | 46.05MJ/$m^3$N{11,000kcal/$Nm^3$} $m^3$N/h (※2) | 29.1 | 39.8 | 50.6 | 61.4 | 72.2 | 82.9 | 93.7 |
| | | | LPG | 100.46MJ/$m^3$N{24,000kcal/$Nm^3$} $m^3$N/h (※2) | 13.3 | 18.3 | 23.2 | 28.1 | 33.1 | 38.0 | 43.0 |
| オイルバーナー | 型式 | | | | YL-50H | YL-70H | | YL-110H | | | YL-160H |
| | 自動制御方式 | | | | Hi-Lo-OFF 制御 | | | | | | |
| | 電源 | | | | 3相 200V | | | | | | |
| | バーナーモーター | | | kW | 0.4 | 0.75 | | 1.5 | | | 1.5 |
| | 質量 | | | kg | 60 | 62 | | 86 | | | 86 |
| ガスバーナー | 型式 | | S | | YGB-70 | | | YGB-110 | | | YGB-160 |
| | | | W・H | | YG-70 | | | YG-110 | | | YG-160 |
| | 自動制御方式 | | | | Hi-Lo-OFF 制御 | | | | | | |
| | 電源 | | | | 3相 200V | | | | | | |
| | バーナーモーター | | | kW | 0.75 | | | 1.5 | | | 1.5 |
| | 供給ガス圧力 | | 天然ガス 13A | | 低圧 1.960kPa {200mmAq} 中圧 58.8kPa {0.6kg/$cm^2$} 以上 | | | | | | |
| | | | LPG | | 低圧 2.744kPa {280mmAq} 中圧 58.8kPa {0.6kg/$cm^2$} 以上 | | | | | | |
| | 質量 | | | kg | 185 | | | 220 | | | 250 |
| 設備電気容量 | オイル焚 | 50Hz | | KVA | 1.24 | 1.75 | 1.75 | 2.57 | 2.87 | 2.87 | 2.87 |
| | | 60Hz | | | 1.08 | 1.53 | 1.53 | 2.59 | 2.59 | 2.59 | 2.59 |
| | | オイルプレヒーター(※3) | | | 0.25 | 0.5 | 0.5 | 0.5 | 0.5 | 0.5 | 1 |
| | ガス焚 | 50Hz | | | 1.78 | 1.78 | 1.78 | 2.70 | 2.70 | 2.70 | 2.70 |
| | | 60Hz | | | 1.62 | 1.62 | 1.62 | 2.54 | 2.54 | 2.54 | 2.54 |
| 運転質量 | オイル焚 | | S | kg | 1,890 | 2,230 | 2,580 | 2,940 | 3,290 | 3,630 | 3,980 |
| | | | W・H | | 1,940 | 2,310 | 2,680 | 3,070 | 3,440 | 3,810 | 4,180 |
| | ガス焚 | | S | | 2,010 | 2,360 | 2,700 | 3,080 | 3,420 | 3,770 | 4,140 |
| | | | W・H | | 2,070 | 2,440 | 2,810 | 3,210 | 3,580 | 3,950 | 4,350 |
| 有効吸気口面積 | | | | $m^2$ | 0.317 | 0.434 | 0.551 | 0.668 | 0.786 | 0.903 | 1.021 |
| 標準煙突 | 直径 | | | φ mm | 370 | 370 | 370 | 380 | 400 | 440 | 460 |
| | 高さ | | | m | 4 | 5 | 5 | 10 | 11 | 9 | 9 |
| 取出口の径・数 | | | S | | 125A-1 | | | 125A-2 | | | |
| | | | W・H | | 125A-1 | | | | | | |
| 還水口の径・数 | | | | | 125A-1 | | | | | | |
| 検査孔の径・数 | | | | | 40A-2 | | | | | | |
| 安全弁の口径・数 | | | S | | 50-1 | | | 65-1 | | | 50-2 |
| 逃がし管の口径 | | | W・H | | 50A-1 | | | | | | |
| 種別 | 蒸気 | 0.098MPa {1kg/$cm^2$} | S | | ボイラー | | | | | | |
| | 温水 | 0.294MPa {30m} | W | | 小規模ボイラー | | | | | ボイラー | |
| | 温水 | 0.490MPa {50m} | H | | 小規模ボイラー | | | | | ボイラー | |

※1.A重油はJIS1種1号をご使用ください。
※2.ガス消費量および発熱量は標準状態(NTP)の場合を示します。
※3.A重油でオイルプレヒーター付きの場合は、設備電気容量に加算してください。

# SAD-5型(蒸気)寸法図

## オイル焚ボイラー

| ボイラー番号 | A | B | E | F | X | Y | L |
|---|---|---|---|---|---|---|---|
| 504M | 585 | 535 | 340 | 370 | 345 | 770 | 950 |
| 505M | 555 | 535 | 300 | 385 | 515 | 940 | 1120 |
| 506M | 555 | 535 | 300 | 385 | 685 | 1110 | 1290 |
| 507M | 850 | 650 | 550 | 460 | 855 | 1280 | 1460 |
| 508M | 850 | 650 | 550 | 460 | 1025 | 1450 | 1630 |
| 509M | 850 | 650 | 550 | 460 | 1195 | 1620 | 1800 |
| 510M | 850 | 650 | 550 | 460 | 1365 | 1790 | 1970 |

注1　給湯ユニット付の場合、コイルの保守点検のため1.0m以上のスペースを確保してください。コイル全長760mm

注2　オイルバーナーはヒンジにより右側に開きますので、電気配線立上がりはバーナーの開閉に支障のない位置に設けてください。

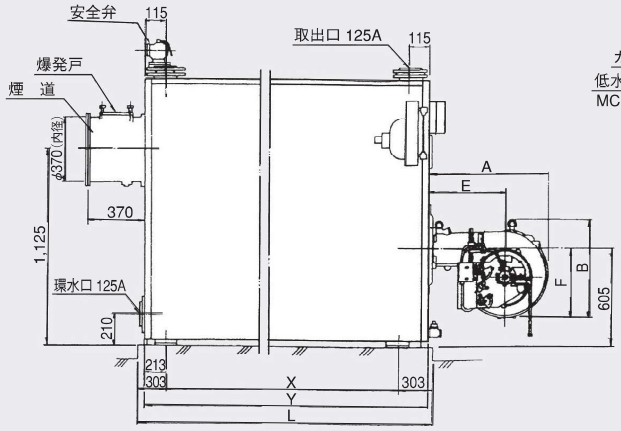


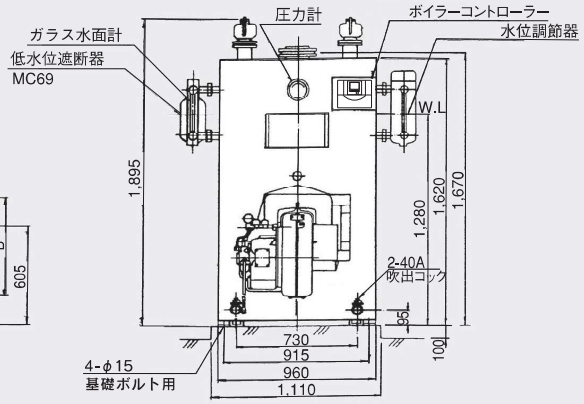


## ガス焚ボイラー

| ボイラー番号 | A | B | S | | X | Y | L |
|---|---|---|---|---|---|---|---|
| | | | 天然ガス 13A | LPG | | | |
| 504 | 900 | — | 50A | 50A | 345 | 770 | 950 |
| 505 | 900 | — | 50A | 50A | 515 | 940 | 1120 |
| 506 | 900 | — | 50A | 50A | 685 | 1110 | 1290 |
| 507 | 900 | — | 50A | 50A | 855 | 1280 | 1460 |
| 508 | 900 | 1050 | 80A | 50A | 1025 | 1450 | 1630 |
| 509 | 900 | 1050 | 80A | 50A | 1195 | 1620 | 1800 |
| 510 | 900 | 1050 | 80A | 50A | 1365 | 1790 | 1970 |

注1　バーナーのファンユニットはヒンジにより右側に開きますので、電気配線立上がりはバーナーの開閉に支障のない位置に設けてください。

注2　ガス配管系統の寸法はガスの種類、供給ガス圧によって異なりますので施工前に確認して下さい。

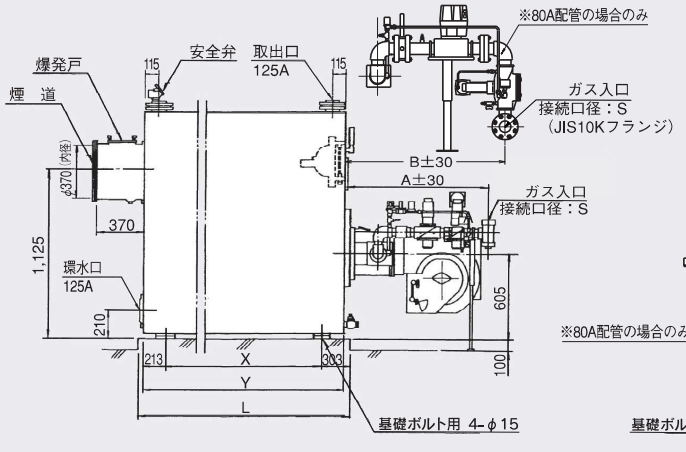


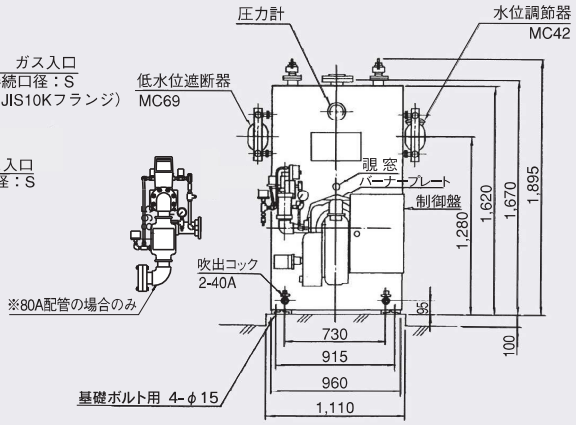


## セクション組合わせ順序

| ボイラー型式 | セクション組合わせ順序 | | | | | | | | | |
|---|---|---|---|---|---|---|---|---|---|---|
| SAD-504MS | DFX | DC | DC | DB | | | | | | |
| SAD-505MS | DFX | DC | DC | DC | DB | | | | | |
| SAD-506MS | DFX | DC | DC | DC | DC | DB | | | | |
| SAD-507MS | DFX | DC | DC | DC | DC | DC | DBX | | | |
| SAD-508MS | DFX | DC | DC | DC | DC | DC | DC | DBX | | |
| SAD-509MS | DFX | DC | DC | DC | DC | DC | DC | DC | DBX | |
| SAD-510MS | DFX | DC | DC | DC | DC | DC | DC | DC | DC | DBX |

●DFX…出口付前セクション
●DC……中セクション
●DB……後セクション(盲フランジ付)
●DBX…出口付後セクション

# SAD-5型(温水)寸法図

## オイル焚ボイラー

| ボイラー番号 | A | B | E | F | X | Y | L |
|---|---|---|---|---|---|---|---|
| 504M | 585 | 535 | 340 | 370 | 345 | 770 | 950 |
| 505M | 555 | 535 | 300 | 385 | 515 | 940 | 1120 |
| 506M | 555 | 535 | 300 | 385 | 685 | 1110 | 1290 |
| 507M | 850 | 650 | 550 | 460 | 855 | 1280 | 1460 |
| 508M | 850 | 650 | 550 | 460 | 1025 | 1450 | 1630 |
| 509M | 850 | 650 | 550 | 460 | 1195 | 1620 | 1800 |
| 510M | 850 | 650 | 550 | 460 | 1365 | 1790 | 1970 |

注1　オイルバーナーはヒンジにより右側に開きますので、電気配線立上がりはバーナーの開閉に支障のない位置に設けてください。

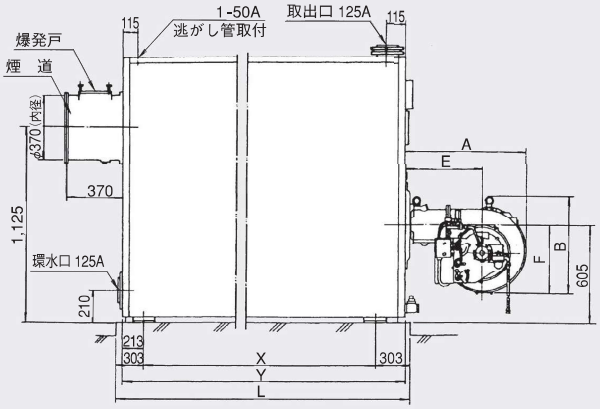


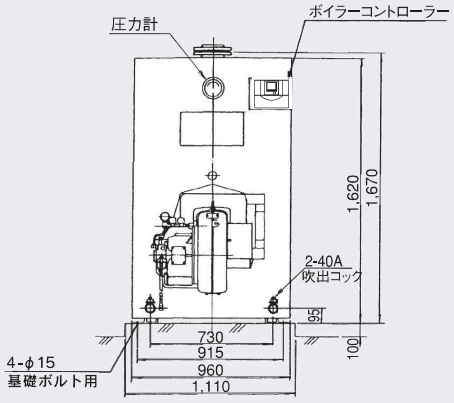


## ガス焚ボイラー

| ボイラー番号 | A | B | S | | X | Y | L |
|---|---|---|---|---|---|---|---|
| | | | 天然ガス 13A | LPG | | | |
| 504M | 900 | — | 50A | 50A | 345 | 770 | 950 |
| 505M | 900 | — | 50A | 50A | 515 | 940 | 1120 |
| 506M | 900 | — | 50A | 50A | 685 | 1110 | 1290 |
| 507M | 900 | — | 50A | 50A | 855 | 1280 | 1460 |
| 508M | 900 | 1050 | 80A | 50A | 1025 | 1450 | 1630 |
| 509M | 900 | 1050 | 80A | 50A | 1195 | 1620 | 1800 |
| 510M | 900 | 1050 | 80A | 50A | 1365 | 1790 | 1970 |

注1　バーナーのファンユニットはヒンジにより右側に開きますので、電気配線立上がりはバーナーの開閉に支障のない位置に設けてください。

注2　ガス配管系統の寸法はガスの種類、供給ガス圧によって異なりますので、施工前にお確かめ下さい。

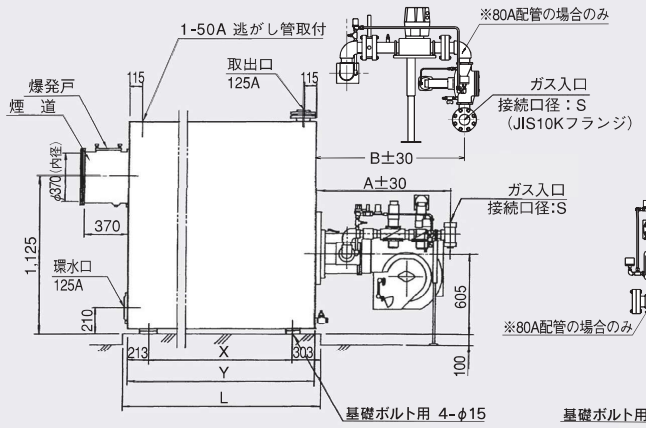


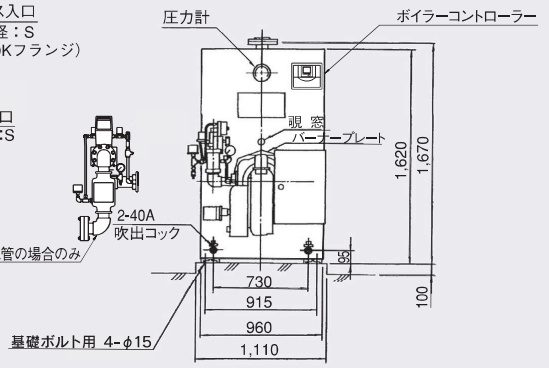


## セクション組合わせ順序

■ 下表は最高使用圧力0.294MPaの場合で、0.490MPaの場合は各々HDFX、HDC、HDCT、HDBとなります。

| ボイラー型式 | セクション組合わせ順序 | | | | | | | | | |
|---|---|---|---|---|---|---|---|---|---|---|
| SAD-504MW | DFX | DC | DC | DB | | | | | | |
| SAD-505MW | DFX | DC | DC | DC | DB | | | | | |
| SAD-506MW | DFX | DC | DC | DC | DC | DB | | | | |
| SAD-507MW | DFX | DC | DC | DC | DC | DC | DB | | | |
| SAD-508MW | DFX | DC | DC | DC | DC | DC | DC | DB | | |
| SAD-509MW | DFX | DC | DC | DC | DC | DC | DC | DC | DB | |
| SAD-510MW | DFX | DC | DC | DC | DC | DC | DC | DC | DC | DB |

●DFX…… 出口付前セクション
●DC…… 中セクション
●DB…… 後セクション

# SAD-7型

## ■SAD-7型ボイラー標準仕様一覧表

※ガス焚蒸気ボイラーは型式にMは付きません。

| ボイラー型式 | | | | SAD | 707M | 708M | 709M | 710M | 711M | 712M | 713M | 714M | 715M | 716M |
|---|---|---|---|---|---|---|---|---|---|---|---|---|---|---|
| 定格出力 | | | | kW {$10^3$kcal/h} | 1,071 {921} | 1,248 {1,073} | 1,425 {1,225} | 1,601 {1,371} | 1,778 {1,529} | 1,955 [1,681} | 2,132 {1,833} | 2,309 {1,985} | 2,485 {2,137} | 2,662 {2,289} |
| 換算蒸発量 | | | S | kg/h | 1,709 | 1,991 | 2,273 | 2,555 | 2,837 | 3,119 | 3,401 | 3,683 | 3,965 | 4,247 |
| 放熱器容量 | | | S | kW | 793 | 924 | 1,055 | 1,185 | 1,317 | 1,448 | 1,579 | 1,710 | 1,840 | 1,971 |
| | | | W・H | kW | 931 | 1,085 | 1,239 | 1,392 | 1,546 | 1,700 | 1,853 | 2,007 | 2,160 | 2,314 |
| 相当放熱面積 | | | S | $m^2$ | 1,049 | 1,222 | 1,396 | 1,569 | 1,742 | 1,915 | 2,088 | 2,262 | 2,435 | 2,608 |
| 最高使用圧力 | | | S | MPa {kg/$cm^2$} | 0.098 { 1 } | | | | | | | | | |
| | | | W・H | MPa {m} | W : 0.294 { 30 } | | | | | | | H : 0.490 { 50 } | | |
| 伝熱面積 | | | S | $m^2$ | 15.0 | 17.3 | 19.6 | 21.9 | 24.3 | 26.6 | 28.9 | 31.2 | 33.5 | 35.9 |
| | | | W・H | | 18.6 | 21.8 | 25.1 | 28.3 | 31.6 | 34.7 | 38.0 | 41.2 | 44.5 | 47.7 |
| 缶水容量 | | | S | ℓ | 841 | 942 | 1,042 | 1,143 | 1,243 | 1,344 | 1,444 | 1,545 | 1,645 | 1,746 |
| | | | W・H | | 1,237 | 1,389 | 1,540 | 1,691 | 1,842 | 1,993 | 2,142 | 2,295 | 2,446 | 2,598 |
| 缶体質量 | | | S | kg | 3,670 | 4,130 | 4,590 | 5,050 | 5,500 | 5,960 | 6,420 | 6,880 | 7,330 | 7,800 |
| | | | W・H | | 3,620 | 4,080 | 4,530 | 4,990 | 5,440 | 5,900 | 6,350 | 6,6810 | 7,260 | 7,720 |
| 燃料消費量 | オイル 低位発熱量 | 灯油 | 34.39MJ/ℓ {8,216kcal/ℓ} | ℓ/h | 124.5 | 145.1 | 165.6 | 186.2 | 206.7 | 227.3 | 247.8 | 268.4 | 289.0 | 309.5 |
| | | A重油 | 36.72MJ/ℓ {8,772kcal/ℓ}(※1) | | 116.6 | 135.9 | 155.1 | 174.4 | 193.6 | 212.9 | 232.1 | 251.4 | 270.6 | 289.9 |
| | ガス 高位発熱量 | 13A | 45.00MJ/$m^3$N{10,750kcal/$Nm^3$} | $m^3$N/h (※2) | 105.5 | 122.9 | 140.3 | 157.7 | 175.1 | 192.6 | 210.0 | 227.4 | 244.8 | 262.2 |
| | | | 46.05MJ/$m^3$N{11,000kcal/$Nm^3$} | | 103.4 | 120.4 | 137.5 | 154.5 | 171.6 | 188.7 | 205.7 | 222.8 | 239.8 | 256.9 |
| | | LPG | 100.46MJ/$m^3$N{24,000kcal/$Nm^3$} | | 47.4 | 55.2 | 63.0 | 70.8 | 78.7 | 86.5 | 94.3 | 102.1 | 109.9 | 117.7 |
| オイルバーナー | 型式 | | | | YL-160H | YL-260H | | | YL-360H | | | | YL-400H | |
| | 自動制御方式 | | | | Hi-Lo-OFF 制御 | | | | | | | | | |
| | 電源 | | | | 3 相 200V | | | | | | | | | |
| | バーナーモーター | | | kW | 1.5 | 2.2 | | | 3.7 | | | | 5.5 | |
| | 質量 | | | kg | 86 | 118 | | | 158 | | | | 173 | |
| ガスバーナー | 型式 | | S | | YGB-160 | SG-N25 | | | SG-N35 | | | SG-N40 | | SG-N45 |
| | | | W・H | | YG-160 | YG-260 | | | YG-360 | | | YG-400 | | YG-450 |
| | 自動制御方式 | | | | Hi-Lo-OFF 制御 | | | | | | | | | |
| | 電源 | | | | 3 相 200V | | | | | | | | | |
| | バーナーモーター | | | kW | 1.5 | 2.2 | | | 3.7 | | | | | 5.5 |
| | 供給ガス圧力 | | 天然ガス 13A | | 低圧 1.960kPa {200mmAq} 中圧 58.8kPa {0.6kg/$cm^2$} 以上 | | | | | | | | | |
| | | | LPG | | 低圧 2.744kPa {280mmAq} 中圧 58.8kPa {0.6kg/$cm^2$} 以上 | | | | | | | | | |
| | 質量 | | | kg | 250 | 270 | | | 305 | | | 320 | | 350 |
| 設備電気容量 | オイル焚 | 50Hz | | KVA | 2.87 | 3.72 | 3.72 | 3.72 | 5.43 | 5.43 | 5.43 | 5.43 | 7.47 | 7.47 |
| | | 60Hz | | | 2.59 | 3.45 | 3.45 | 3.45 | 5.00 | 5.00 | 5.00 | 5.00 | 7.00 | 7.00 |
| | | オイルプレヒーター(※3) | | | 1.0 | 1.5 | 1.5 | 1.5 | 2.0 | 2.0 | 2.0 | 2.0 | 2.0 | 2.0 |
| | ガス焚 | 50Hz | | | 2.740 | 3.55 | 3.55 | 3.55 | 5.25 | 5.25 | 5.25 | 7.30 | 7.30 | 7.30 |
| | | 60Hz | | | 2.54 | 3.40 | 3.40 | 3.40 | 4.95 | 4.95 | 4.95 | 6.96 | 6.96 | 6.96 |
| 運転質量 | オイル焚 | | S | kg | 4,600 | 5,190 | 5,750 | 6,320 | 6,910 | 7,470 | 8,030 | 8,590 | 9,150 | 9,720 |
| | | | W・H | | 4,950 | 5,590 | 6,190 | 6,800 | 7,440 | 8,060 | 8,650 | 9,270 | 9,880 | 10,500 |
| | ガス焚 | | S | | 4,770 | 5,350 | 5,910 | 6,470 | 7,050 | 7,610 | 8,170 | 8,750 | 9,300 | 9,900 |
| | | | W・H | | 5,110 | 5,740 | 6,340 | 6,960 | 7,590 | 8,200 | 8,800 | 9,430 | 10,030 | 10,670 |
| 有効吸気口面積 | | | | $m^2$ | 1.126 | 1.312 | 1.497 | 1.683 | 1.868 | 2.055 | 2.240 | 2.426 | 2.612 | 2.798 |
| 標準煙突 | 直径 | | | φ mm | 480 | 500 | 540 | 560 | 580 | 600 | 640 | 660 | 680 | 700 |
| | 高さ | | | m | 9 | 10 | 9 | 10 | 10 | 10 | 9 | 9 | 9 | 9 |
| 取出口の径・数 | | | S | | 150A-2 | | | | | | | | | |
| | | | W・H | | 150A-1 | | | | | | | | | |
| 還水口の径・数 | | | | | 150A-1 | | | | | | | | | |
| 検査孔の径・数 | | | | | 40A-2 | | | | | | | | | |
| 安全弁の口径・数 | | | S | | 80-1 | | 65-1、80-1 | 65-2 | | 65-1、80-1 | | 80-2 | | 80-2、50-1 |
| 逃がし管の口径 | | | W・H | | 80A-1 | | | | | | | | | |
| 種別 | 蒸気 | 0.098MPa {1kg/$cm^2$} | S | | ボイラー | | | | | | | | | |
| | 温水 | 0.294MPa {30m} | W | | ボイラー | | | | | | | | | |
| | 温水 | 0.490MPa {50m} | H | | ボイラー | | | | | | | | | |

※1.A重油はJIS 1 種 1 号をご使用ください。
※2.ガス消費量および発熱量は標準状態（NTP）の場合を示します。
※3.A重油でオイルプレヒーター付きの場合は、設備電気容量に加算してください。

# SAD-7型(蒸気)寸法図

## オイル焚ボイラー

| ボイラー番号 | A | B | E | F | Y | L | X1 | X2 |
|---|---|---|---|---|---|---|---|---|
| 707M | 843 | 650 | 543 | 460 | 1370 | 1410 | 435 | — |
| 708M | 878 | 700 | 548 | 490 | 1550 | 1590 | 255 | — |
| 709M | 878 | 700 | 548 | 490 | 1730 | 1770 | 435 | — |
| 710M | 878 | 700 | 548 | 490 | 1910 | 1950 | 255 | — |
| 711M | 1003 | 820 | 613 | 595 | 2090 | 2130 | 435 | 720 |
| 712M | 1003 | 820 | 613 | 595 | 2270 | 2310 | 255 | 720 |
| 713M | 1003 | 820 | 613 | 595 | 2450 | 2490 | 435 | 720 |
| 714M | 1003 | 820 | 613 | 595 | 2630 | 2670 | 255 | 1080 |
| 715M | 1003 | 820 | 613 | 595 | 2810 | 2850 | 435 | 1080 |
| 716M | 1003 | 820 | 613 | 595 | 2990 | 3030 | 255 | 1440 |

注1　オイルバーナーはヒンジにより右側に開きますので、電気配線立上がりはバーナーの開閉に支障のない位置に設けてください。

注2　基礎ボルトの本数nはSAD-707M～710M…4本、SAD-711M～716M…6本となります。

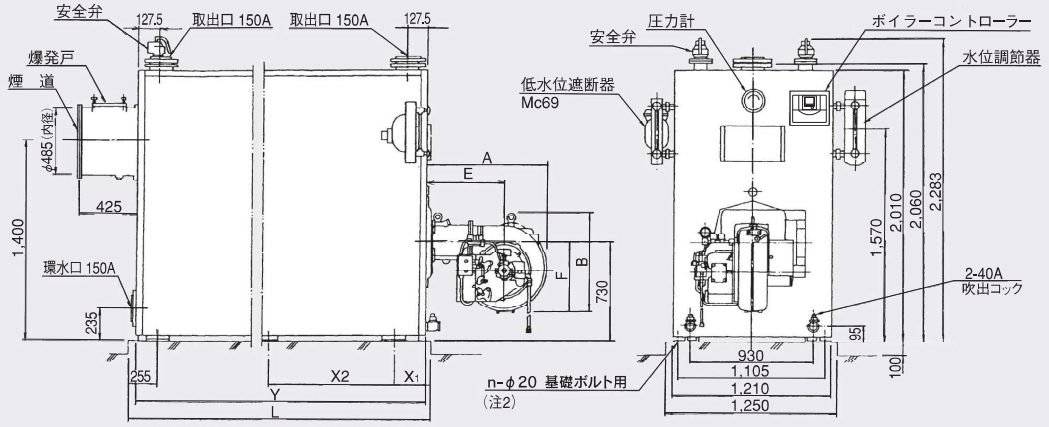


## ガス焚(中圧)ボイラー

| ボイラー番号 | A | B | R 天然ガス 13A、LPG | S 天然ガス 13A、LPG | Y | L | X1 | X2 |
|---|---|---|---|---|---|---|---|---|
| 707 | 950 | 930 | 1935 | 40A | 1370 | 1410 | 435 | — |
| 708 | 1050 | 950 | 1500 | 40A | 1550 | 1590 | 255 | — |
| 709 | 1050 | 950 | 1500 | 40A | 1730 | 1770 | 435 | — |
| 710 | 1050 | 950 | 1500 | 40A | 1910 | 1950 | 255 | — |
| 711 | 1185 | 950 | 1500 | 40A | 2090 | 2130 | 435 | 720 |
| 712 | 1185 | 950 | 1500 | 40A | 2270 | 2310 | 255 | 720 |
| 713 | 1185 | 950 | 1500 | 40A | 2450 | 2490 | 435 | 720 |
| 714 | 1185 | 950 | 1500 | 40A | 2630 | 2670 | 255 | 1080 |
| 715 | 1185 | 950 | 1500 | 40A | 2810 | 2850 | 435 | 1080 |
| 716 | 1185 | 950 | 1500 | 40A | 2990 | 3030 | 255 | 1440 |

注1　バーナーのファンユニットはヒンジにより右側に開きますので、電気配線立上がりはバーナーの開閉に支障のない位置に設けてください。

注2　基礎ボルトの本数nはSAD-707～710…4本、SAD-711～716…6本となります。

注3　ガス配管系統の寸法はガスの種類、供給ガス圧によって異なりますので、施工前にお確かめください。

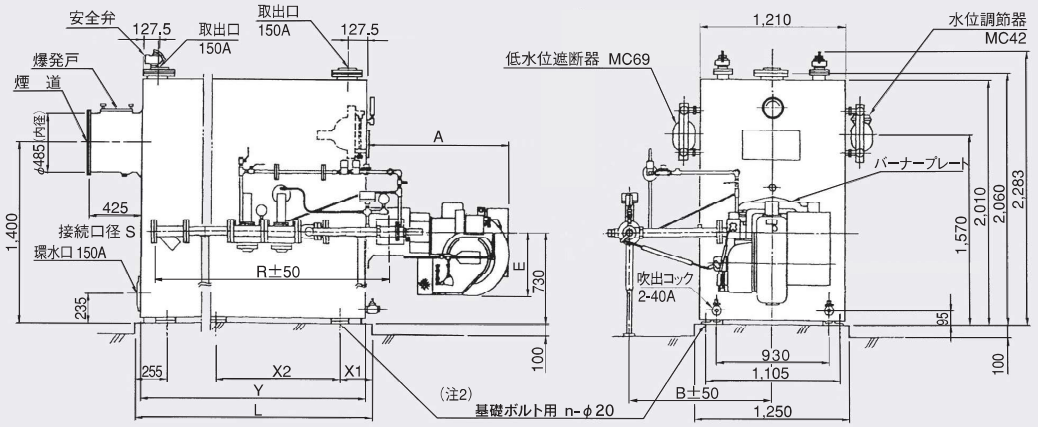


## セクション組合わせ順序

| ボイラー型式 | セクション組合わせ順序 | | | | | | | | | | | | | | | |
|---|---|---|---|---|---|---|---|---|---|---|---|---|---|---|---|---|
| SAD-707MS | DFX | DC | DC | DC | DC | DC | DBX | | | | | | | | | |
| SAD-708MS | DFX | DC | DC | DC | DC | DC | DC | DBX | | | | | | | | |
| SAD-709MS | DFX | DC | DC | DC | DC | DC | DC | DC | DBX | | | | | | | |
| SAD-710MS | DFX | DC | DC | DC | DC | DC | DC | DC | DC | DBX | | | | | | |
| SAD-711MS | DFX | DC | DC | DC | DC | DC | DC | DC | DC | DC | DBX | | | | | |
| SAD-712MS | DFX | DC | DC | DC | DC | DC | DC | DC | DC | DC | DC | DBX | | | | |
| SAD-713MS | DFX | DC | DC | DC | DC | DC | DC | DC | DC | DC | DC | DC | DBX | | | |
| SAD-714MS | DFX | DC | DC | DC | DC | DC | DC | DC | DC | DC | DC | DC | DC | DBX | | |
| SAD-715MS | DFX | DC | DC | DC | DC | DC | DC | DC | DC | DC | DC | DC | DC | DC | DBX | |
| SAD-716MS | DFX | DC | DC | DC | DC | DC | DC | DC | DC | DC | DC | DC | DC | DCS | DC | DBX |

●DFX …出口付前セクション
●DC ----- 中セクション
●DCS …安全弁付中セクション
●DBX …出口付後セクション

# SAD-7型(温水)寸法図

## オイル焚ボイラー

| ボイラー番号 | A | B | E | F | Y | L | X1 | X2 |
|---|---|---|---|---|---|---|---|---|
| 707M | 843 | 650 | 543 | 460 | 1370 | 1410 | 435 | — |
| 708M | 878 | 700 | 548 | 490 | 1550 | 1590 | 255 | — |
| 709M | 878 | 700 | 548 | 490 | 1730 | 1770 | 435 | — |
| 710M | 878 | 700 | 548 | 490 | 1910 | 1950 | 255 | — |
| 711M | 1003 | 820 | 613 | 595 | 2090 | 2130 | 435 | 720 |
| 712M | 1003 | 820 | 613 | 595 | 2270 | 2310 | 255 | 720 |
| 713M | 1003 | 820 | 613 | 595 | 2450 | 2490 | 435 | 720 |
| 714M | 1003 | 820 | 613 | 595 | 2630 | 2670 | 255 | 1080 |
| 715M | 1003 | 820 | 613 | 595 | 2810 | 2850 | 435 | 1080 |
| 716M | 1003 | 820 | 613 | 595 | 2990 | 3030 | 255 | 1440 |

注1　オイルバーナーはヒンジにより右側に開きますので、電気配線立上がりはバーナーの開閉に支障のない位置に設けてください。

注2　基礎ボルトの本数nはSAD-707M～710M…4本、SAD-711M～716M…6本となります。

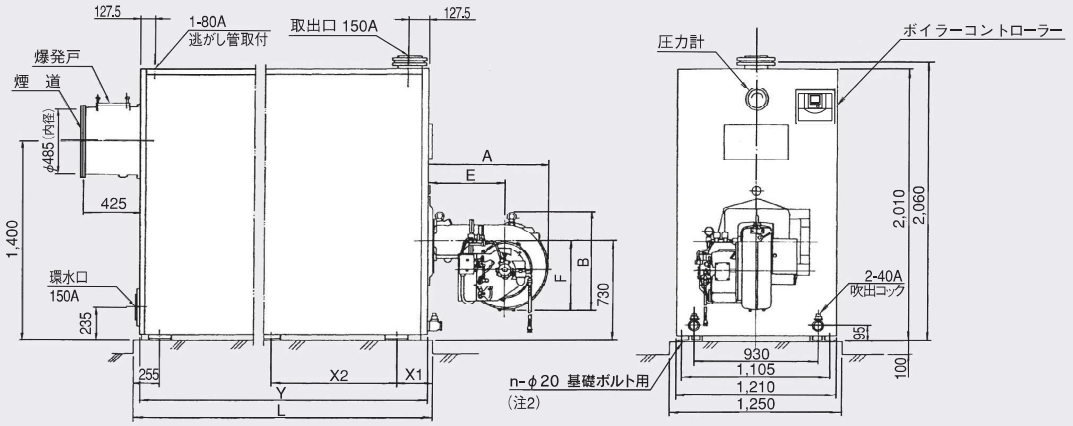


## ガス焚(中圧)ボイラー

| ボイラー番号 | A | B | R 天然ガス 13A、LPG | S 天然ガス 13A、LPG | Y | L | X1 | X2 |
|---|---|---|---|---|---|---|---|---|
| 707M | 950 | 930 | 1935 | 40A | 1370 | 1410 | 435 | — |
| 708M | 1050 | 950 | 1500 | 40A | 1550 | 1590 | 255 | — |
| 709M | 1050 | 950 | 1500 | 40A | 1730 | 1770 | 435 | — |
| 710M | 1050 | 950 | 1500 | 40A | 1910 | 1950 | 255 | — |
| 711M | 1185 | 950 | 1500 | 40A | 2090 | 2130 | 435 | 720 |
| 712M | 1185 | 950 | 1500 | 40A | 2270 | 2310 | 255 | 720 |
| 713M | 1185 | 950 | 1500 | 40A | 2450 | 2490 | 435 | 720 |
| 714M | 1185 | 950 | 1500 | 40A | 2630 | 2670 | 255 | 1080 |
| 715M | 1185 | 950 | 1500 | 40A | 2810 | 2850 | 435 | 1080 |
| 716M | 1185 | 950 | 1500 | 40A | 2990 | 3030 | 255 | 1440 |

注1　バーナーのファンユニットはヒンジにより右側に開きますので、電気配線立上がりはバーナーの開閉に支障のない位置に設けてください。

注2　基礎ボルトの本数nはSAD-707M～710M…4本、SAD-711M～716M…6本となります。

注3　ガス配管系統の寸法はガスの種類、供給ガス圧によって異なりますので、施工前にお確かめください。

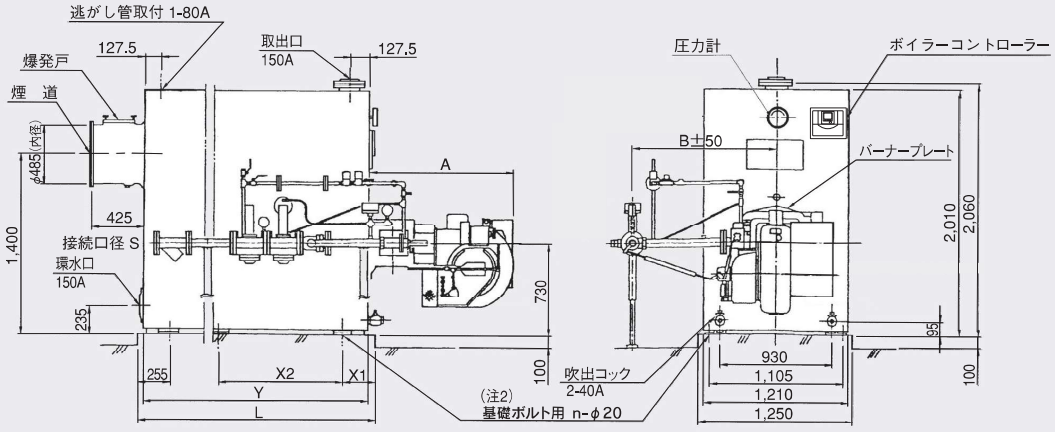


## セクション組合わせ順序

■下表は最高使用圧力0.294MPaの場合で、0.490MPaの場合は各々HDFX、HDC、HDBとなります。

| ボイラー型式 | セクション組合わせ順序 | | | | | | | | | | | | | | | |
|---|---|---|---|---|---|---|---|---|---|---|---|---|---|---|---|---|
| SAD-707MW | DFX | DC | DC | DC | DC | DC | DB | | | | | | | | | |
| SAD-708MW | DFX | DC | DC | DC | DC | DC | DC | DB | | | | | | | | |
| SAD-709MW | DFX | DC | DC | DC | DC | DC | DC | DC | DB | | | | | | | |
| SAD-710MW | DFX | DC | DC | DC | DC | DC | DC | DC | DC | DB | | | | | | |
| SAD-711MW | DFX | DC | DC | DC | DC | DC | DC | DC | DC | DC | DB | | | | | |
| SAD-712MW | DFX | DC | DC | DC | DC | DC | DC | DC | DC | DC | DC | DB | | | | |
| SAD-713MW | DFX | DC | DC | DC | DC | DC | DC | DC | DC | DC | DC | DC | DB | | | |
| SAD-714MW | DFX | DC | DC | DC | DC | DC | DC | DC | DC | DC | DC | DC | DC | DB | | |
| SAD-715MW | DFX | DC | DC | DC | DC | DC | DC | DC | DC | DC | DC | DC | DC | DC | DB | |
| SAD-716MW | DFX | DC | DC | DC | DC | DC | DC | DC | DC | DC | DC | DC | DC | DC | DC | DB |

●DFX …出口付前セクション
●DC …中セクション
●DB …後セクション

# 標準付属品

## ■ボイラー

| 型番 | 品名 | 仕様 | 個数 蒸気 ガス焚 | 個数 蒸気 オイル焚 | 個数 温水 ガス焚 | 個数 温水 オイル焚 |
|---|---|---|---|---|---|---|
| SAD-3 | 圧力計 | 直立型10A×φ75mm×200kPa | 1コ | 1コ | ー | ー |
| | 圧力計 | 前面型10A×φ75mm×(160kPa・0.6MPa) | ー | ー | 1コ | 1コ |
| | ボイラーコントローラー | ボイラー付属品 | ー | 1コ | 1コ | 1コ |
| | 圧力センサー | KM31-S20 | ー | 1コ | ー | ー |
| | 水位調節器 | EC-1(電極式) | ー | 1コ | ー | ー |
| | 水面計 | ガラス水面計、φ16mmガラス管予備1本・水柱管 | 1式 | 1式 | ー | ー |
| | 安全弁 | 0.098MPa×50mm | 1コ | 1コ | ー | ー |
| | 吹出コック | 1B(ハンドル付) | 1コ | 1コ | ー | ー |
| | 低水位遮断器 | MC69 | 1コ | 1コ | ー | ー |
| | 水位調節器 | MC42 | 1コ | ー | ー | ー |
| | 圧力調節器 | L404F(ON-OFF) | 1コ | ー | ー | ー |
| SAD-5 | 圧力計 | 直立型10A×φ100mm×200kPa | 1コ | 1コ | ー | ー |
| | 圧力計 | 前面型10A×φ100mm×(0.6MPa・1MPa) | ー | ー | 1コ | 1コ |
| | ボイラーコントローラー | ボイラー付属品 | ー | 1コ | 1コ | 1コ |
| | 圧力センサー | KM31-S20 | ー | 1コ | ー | ー |
| | 水位調節器 | EC-1(電極式) | ー | 1コ | ー | ー |
| | 水面計 | ガラス水面計、φ16mmガラス管予備1本・水柱管 | 1式 | 1式 | ー | ー |
| | 安全弁 | 4～6セクション　0.098MPa×50mm | 1コ | 1コ | ー | ー |
| | | 7～9セクション　0.098MPa×65mm | 1コ | 1コ | ー | ー |
| | | 10セクション　0.098MPa×50mm | 2コ | 2コ | ー | ー |
| | 吹出コック | 40A(ハンドル付) | 2コ | 2コ | 2コ | 2コ |
| | 低水位遮断器 | MC69 | 1コ | 1コ | ー | ー |
| | 水位調節器 | MC42 | 1コ | ー | ー | ー |
| | 圧力調節器 | L404F・L404F(Hi-Lo-OFF) | 各1コ | ー | ー | ー |
| SAD-7 | 圧力計 | 直立型10A×φ150mm×200kPa | 1コ | 1コ | ー | ー |
| | 圧力計 | 前面型10A×φ150mm×(0.6MPa・1MPa) | ー | ー | 1コ | 1コ |
| | ボイラーコントローラー | ボイラー付属品 | ー | 1コ | 1コ | 1コ |
| | 圧力センサー | KM31-S20 | ー | 1コ | ー | ー |
| | 水位調節器 | EC-1(電極式) | ー | 1コ | ー | ー |
| | 水面計 | ガラス水面計、φ16mmガラス管予備1本・水柱管 | 1式 | 1式 | ー | ー |
| | 安全弁 | 7～8セクション　0.098MPa×80mm | 1コ | 1コ | ー | ー |
| | | 9セクション　0.098MPa×65mm、0.098MPa×50mm | 各1コ | 各1コ | ー | ー |
| | | 10～11セクション　0.098MPa×65mm | 2コ | 2コ | ー | ー |
| | | 12～13セクション　0.098MPa×65mm、0.098MPa×80mm | 各1コ | 各1コ | ー | ー |
| | | 14～15セクション　0.098MPa×80mm | 2コ | 2コ | ー | ー |
| | | 16セクション　0.098MPa×80mm×2コ、0.098MPa×50mm×1コ | 1式 | 1式 | ー | ー |
| | 吹出コック | 40A(ハンドル付) | 2コ | 2コ | 2コ | 2コ |
| | 低水位遮断器 | MC69 | 1コ | 1コ | ー | ー |
| | 水位調節器 | MC42 | 1コ | ー | ー | ー |
| | 圧力調節器 | L404F・L404F(Hi-Lo-OFF) | 各1コ | ー | ー | ー |

## ■バーナー

| | 品名 | 仕様 | 個数 蒸気 | 個数 温水 |
|---|---|---|---|---|
| オイルバーナー | 金属ら旋管 | (YL-25～40)10A×1000L | 1本 | 1本 |
| | | (YL-50～70)10A×1500L | 1本 | 1本 |
| | | (YL-110～160)10A×2000L | 1本 | 1本 |
| | | (YL-260～400)15A×2000L | 1本 | 1本 |
| ガスバーナー | ガス圧力計 | φ60×5kPa | 1コ | 2コ |

●ボイラー共通付属品

1.ジャケット（保温板及びビス付）
　日塗工S11-460（近似）
2.扉（気密ガスケット付）
3.バーナープレート
4.煙道（爆発戸付）
5.セクション組立道具
6.特殊工具（バーナープレート取付け用）
7.カオウールロープ（気密ガスケット用）
8.接着剤（カオウールロープ貼付け用）
以上、蒸気・温水とも各一式

# 蒸気ボイラーまわり標準配管

※ガス焚蒸気ボイラーは型式にMは付きません。

## SAD-3型

| ボイラー型式 | 蒸気配管口径 | | | | | 備考 |
|---|---|---|---|---|---|---|
| | 取出口※ | 還水口 | 集合管・送気口 | バランス管 | ハートフォード接続口 | |
| | A | B | C | D | E | |
| SAD-303M～SAD-304M | 1-80A | 1-80A | 80A | 65A | 25A | ※前側1ケ所からのみ取出 |
| SAD-305M～SAD-308M | 2-80A | 2-80A | 100A | 65A | 25A | ※前後両方から取出 |

※F寸法は出来るだけ短くしてください。
■還水口にはJIS5kg/cm²80A合フランジ（ネジ式）を付属しております。

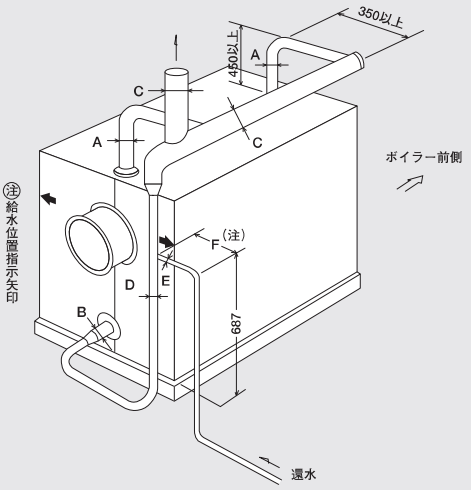


## SAD-5型

| ボイラー型式 | 蒸気配管口径 | | | | | 備考 |
|---|---|---|---|---|---|---|
| | 取出口※ | 還水口 | 集合管・送気口 | バランス管 | ハートフォード接続口 | |
| | A | B | C | D | E | |
| SAD-504M～SAD-506M | 1-125A | 1-125A | 125A | 65A | 40A | ※前側1ケ所からのみ取出 |
| SAD-507M～SAD-510M | 2-125A | 1-125A | 150A | 100A | 40A | ※前後両方から取出 |

※F寸法は出来るだけ短くしてください。
■ボイラー本体側蒸気取出口及び還水口にはJIS10kg/cm²125A合フランジ(溶接式)を付属しております。

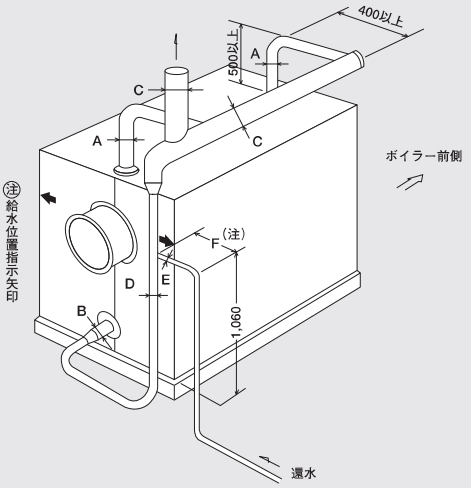


## SAD-7型

| ボイラー型式 | 蒸気配管口径 | | | | | 備考 |
|---|---|---|---|---|---|---|
| | 取出口※ | 還水口 | 集合管・送気口 | バランス管 | ハートフォード接続口 | |
| | A | B | C | D | E | |
| SAD-707M～SAD-709M | 2-150A | 1-150A | 200A | 100A | 50A | ※前後両方から取出 |
| SAD-710M～SAD-713M | 2-150A | 1-150A | 250A | 100A | 50A | ※前後両方から取出 |
| SAD-714M～SAD-716M | 2-150A | 1-150A | 300A | 100A | 50A | ※前後両方から取出 |

※F寸法は出来るだけ短くしてください。
■ボイラー本体側蒸気取出口及び還水口にはJIS10kg/cm²150A合フランジ(溶接式)を付属しております。

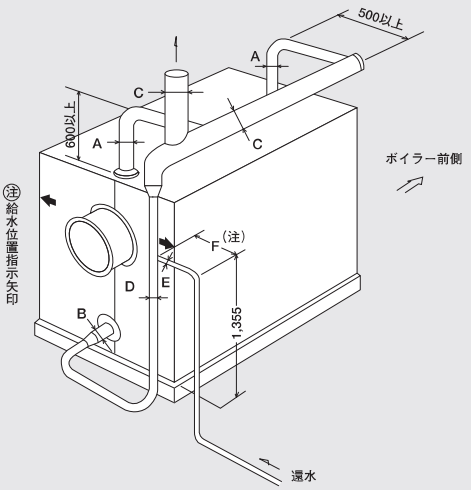

## ボイラー単缶の場合

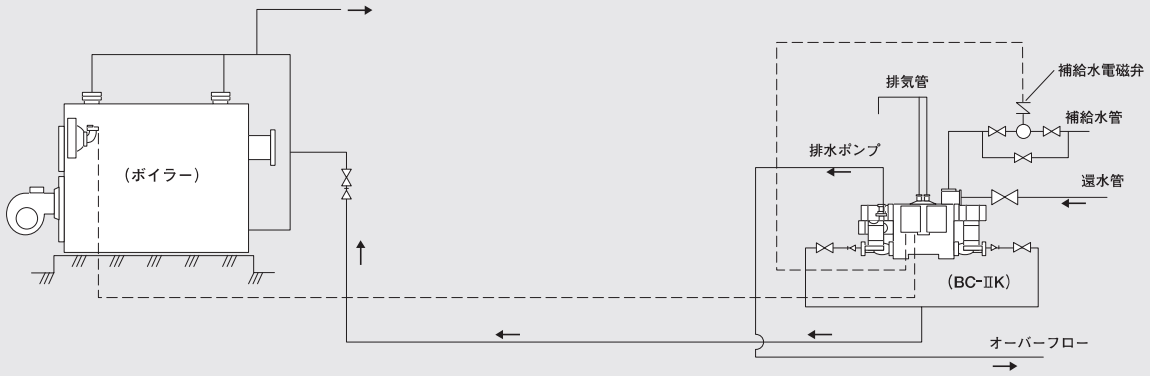


## ボイラー二缶の場合

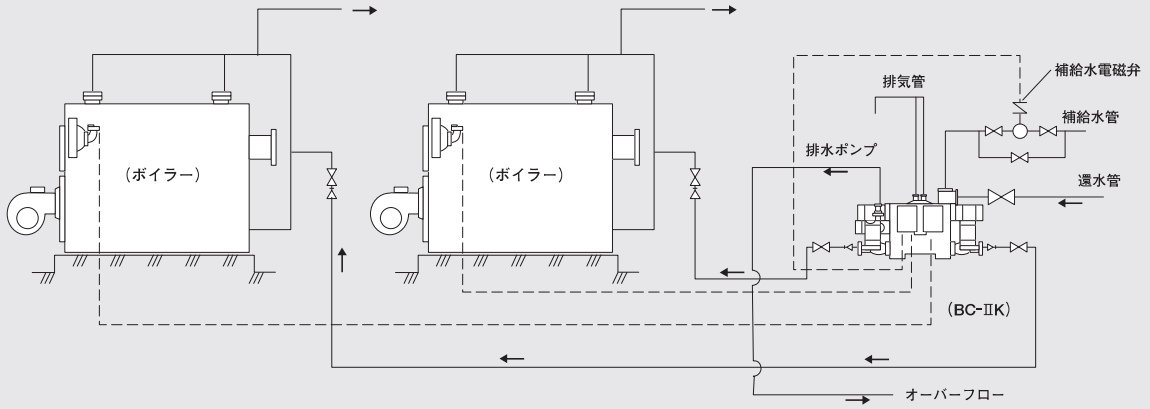


## SAD-3型蒸気ボイラーを簡易ボイラー または小型ボイラーとして設置する場合の配管例

施工図

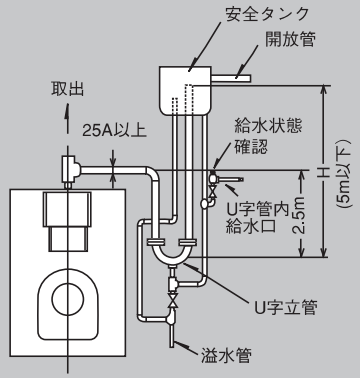


### 適用範囲

| 簡易ボイラー | 小型ボイラー |
|---|---|
| SAD-303M～304M | SAD-305M～307M |

※SAD-308Mは適用出来ません。

●本図により施工される場合のU字立管配管については蒸気取出口またはBセクション安全弁取付タッピングを利用して配管願います。

●製造元

昭和鉄工株式会社

■本　　社　〒811-2101 福岡県糟屋郡宇美町宇美3351-8
代　表　TEL：092-933-6390 ／ FAX：092-933-6395

■東 京 支 店　〒210-0086 川崎市川崎区中島二丁目2-7
販　売　TEL：044-244-9723 ／ FAX：044-244-9727
サービス　TEL：044-244-9722 ／ FAX：044-244-9725

■大 阪 支 店　〒550-0011 大阪市西区阿波座二丁目2-18
販　売　TEL：06-6578-2411 ／ FAX：06-6578-2413
サービス　TEL：06-6578-2412 ／ FAX：06-6578-2413

■九 州 支 店　〒811-2101 福岡県糟屋郡宇美町宇美3351-8
販　売　TEL：092-933-6304 ／ FAX：092-933-6319
サービス　TEL：092-933-6333 ／ FAX：092-933-6374

■札幌営業所　〒061-3244 北海道石狩市新港南一丁目22-37
販　売　TEL：0133-64-3676 ／ FAX：0133-64-2369
サービス　TEL：0133-64-3676 ／ FAX：0133-64-2369

■仙台営業所　〒982-0012 仙台市太白区長町南四丁目1-20
販　売　TEL：022-246-7401 ／ FAX：022-246-7404
サービス　TEL：022-246-7403 ／ FAX：022-246-7404

■北関東営業所　〒331-0812 さいたま市北区宮原町三丁目537-1
販　売　TEL：048-660-3781 ／ FAX：048-660-3782
サービス　TEL：048-660-3781 ／ FAX：048-660-3782

■名古屋営業所　〒461-0005 名古屋市東区東桜一丁目9-29
販　売　TEL：052-961-1733 ／ FAX：052-951-0339
サービス　TEL：052-961-1735 ／ FAX：052-951-0339

■広島営業所　〒732-0057 広島市東区二葉の里一丁目1-72
販　売　TEL：082-264-2155 ／ FAX：082-264-2156
サービス　TEL：082-264-2155 ／ FAX：082-264-2156

■南九州営業所　〒862-0913 熊本市東区尾ノ上二丁目28-4
販　売　TEL：096-331-5560 ／ FAX：096-331-5565
サービス　TEL：096-331-5560 ／ FAX：096-331-5565

ホームページアドレス：**www.showa.co.jp**

販売店

※製品改良のため予告なく仕様の一部を変更する場合がありますので、詳細につきましてはお問い合わせください。

22-11-11